Европа
Manufacture Française
des Pneumatiques Michelin
23, place des Carmes-Déchaux
63040 Clermont-Ferrand Cdx 09
Франция
Tél. : + 33 4 73 32 20 00

Северная Америка
MICHELIN Tire Corporation
One Parkway South
PO Box 19001
Greenville, SC 29602
USA
Tel: + 1 864 458 5000

Африка, Индия, Ближний Восток
Manufacture Française
des Pneumatiques Michelin
23, place des Carmes-Déchaux
63040 Clermont-Ferrand Cdx 09
France
Tel: + 33 4 73 32 20 00

Китай
MICHELIN (China) Investment
Co. Ltd.
Dawning Center
Tower B (East Tower, 16th floor)
500 Hongbaoshi Road
Shanghaï 201103
RP de Chine
Tel: + 86 (21) 22 19 08 88

Восточная Европа
MICHELIN RUSSIA
ул. Смольная,
24 Д (2-й этаж),
125445. Москва,
Россия
Тел.: +7 495 258 09 26

Южная Америка
Sociedad Michelin
de Participaçoes
Industrial e Commercial Ltda
Avenida das Americas - Bloco 4
Barra Da Tijuca
Río de Janeiro (RJ)
CEP 22640-100
Brasil
Tel: + 55 (21) 36 21 46 46

Юго-Восточная Азия, Новая Зеландия, Австралия
MICHELIN Australia Pty Ltd
51-57 Fennell Street
Port Melbourne
(Victoria 3207)
Australia
Tel: + 61 3 86 71 10 03

Корея, Япония
MICHELIN (China) Investment
Co. Ltd.
Dawning Center
Tower B (East Tower, 16th floor)
500 Hongbaoshi Road
Shanghaï 201103
RP de Chine
Tel: + 86 (21) 22 19 08 88

Чтобы получить дополнительные сведения, касающиеся наших изделий, технического обслуживания, рекомендаций по безопасному использованию, или найти ближайшего дилера, обратитесь

otr@ru.michelin.com

855 200 507 RCS Clermont-Ferrand - BECM 7261-Gb (2013-02) - Réf n° 050569X

MICHELIN
Движение к совершенству

ТЕХНИЧЕСКАЯ ИНФОРМАЦИЯ КРУПНОГАБАРИТНЫЕ ШИНЫ ИЗДАНИЕ 2014

Издание 2014

ТЕХНИЧЕСКАЯ ИНФОРМАЦИЯ

КРУПНОГАБАРИТНЫЕ ШИНЫ

MICHELIN
Движение к совершенству

ХАРАКТЕРИСТИКИ КРУПНОГАБАРИТНЫХ ШИН

ВНИМАНИЕ!

Таблицы нагрузок и давлений (стр. 24–85)

Данные в таблицах классифицированы в зависимости от условий эксплуатации техники.

В таблицах нагрузок и давлений выделены оптимальные значения давления.
Эти значения позволяют сохранить баланс характеристик шин при стандартной эксплуатации.

Эти значения приведены исключительно в информационных целях и не могут быть использованы для юридических или установленных законом действий.

Издание 2014 – N° 29
Текущая версия доступна на сайте www.michelinearthmover.com

ТЕХНИЧЕСКАЯ ИНФОРМАЦИЯ – КРУПНОГАБАРИТНЫЕ ШИНЫ

ПРИМЕРНАЯ ПЛОТНОСТЬ МАТЕРИАЛОВ ТАБЛИЦА МЕР И ВЕСОВ

Примерная плотность материалов (т/м³)

Материал	Плотность	Материал	Плотность
Калийные соли	**1,3–1,5**	Медная руда	**1,6**
Антрацит	**0,9–1,1**	Железная руда	**2,4–3,3**
Сухая глина	**1–1,1**	Пирит	**2,6**
Влажная глина	**1,2–1,3**	Сухая земля	**1,2–1,5**
Сырая глина	**1,3–1,4**	Влажная земля	**1,3–1,4**
Бокситы	**1,5**	Сырая земля	**1,4–1,5**
Размытая почва	**1,8**	Дробленая скала	**1,7–1,8**
Известняк	**1,5–1,6**	75 % скальных пород и 25 % земли	**1,9–2**
Уголь	**0,7**	50 % скальных пород и 50 % земли	**1,7–1,8**
Негашеная известь	**0,9 –1,3**	25 % скальных пород и 75 % земли	**1,6**
Гашеная известь	**1,1–1,3**		
Мел	**1,8–2,6**	Сухой песок	**1,5**
Гранит	**1,6–1,7**	Влажный песок	**1,9**
Песчаник	**1,6**	Сухой гравий	**1,7–1,8**
Дробленый гипс	**1,6**	Влажный гравий	**2**
Глинистый мергель	**2,2**		

Таблица мер и весов

Наименование	Обозначение	Коэффициент пересчета	Обозначение	Наименование	Коэффициент пересчета	Обозначение
МОМЕНТ						
фунт-фут	фунт-фут	**x 0,1383**	= кгм	килограмм-метр	**x 7,233**	= фунт-фут
метр-килограмм	кгм	**x 9,81**	= Нм	Ньютон-метр	**x 0,102**	= кгм
ДЛИНА						
дюйм	дюйм	**x 0,0254**	= м	метр	**x 39,37**	= дюйм
фут	фут	**x 0,3048**	= м	метр	**x 3,281**	= фут
ярд	ярд	**x 0,9144**	= м	метр	**x 1,0936**	= ярд
миля	миля	**x 1,6093**	= км	километр	**x 0,6214**	= миля
МАССА						
фунт	фунт	**x 0,4536**	= кг	килограмм	**x 2,205**	= фунт
дл. тонна (Бр.) 2240 фунтов	дл. тонна	**x1,016**	= Т	метрическая тонна	**x 0,984**	= дл. тонна
кор. тонна (США) 2000 фунтов	кор. тонна	**x 0,907**	= Т	метрическая тонна	**x 1,103**	= кор. тонна
ПЛОТНОСТЬ						
фунт куб. фут	фунт куб. фут	**x 16,0184**	= кг/м³	килограмм/м³	**x 0,625**	= фунт куб. фут
фунт куб. ярд	фунт куб. ярд	**x 0,5933**	= кг/м³	килограмм/м³	**x 1,686**	= фунт куб. ярд
ДАВЛЕНИЕ						
кило-паскаль	кПа	**x 0,01**	= бар	бар	**x 100**	= кПа
атмосфера	атм.	**x 0,986**	= бар	бар	**x 1,014**	= атм.
фунт кв. дюйм	P.S.I.	**x 0,0703**	= кг/см²	кг/см²	**x 14,22**	= P.S.I.
фунт кв. дюйм	P.S.I.	**x 0,069**	= бар	бар	**x 14,513**	= P.S.I.
фунт кв. дюйм	P.S.I.	**x 0,068**	= атм	атмосфера	**x 14,7**	= P.S.I.
фунт кв. дюйм	P.S.I.	**x 6,895**	= кПа	кило-Паскаль	**x 0,145**	= P.S.I.
МОЩНОСТЬ						
Метрическая лошадиная сила	л. с.	**x 0,7355**	= кВт	киловатт	**x 1,36**	= л. с.
Механическая лошадиная сила	H.P.	**x 0,7457**	= кВт	киловатт	**x 1,34**	= H.P.
Котловая лошадиная сила	C.V.	**x 0,98**	= H.P.	лошадиная сила	**x 1,014**	= C.V.
ОБЪЕМ						
куб. фут	куб. фут	**x 0,02832**	= м³	метр куб.	**x 35,31**	= куб. фут
куб. ярд	куб. ярд	**x 0,7646**	= м³	метр куб.	**x 1,308**	= куб. ярд
галлон (США)	галлон	**x 3,7854**	= л	литр	**x 0,2642**	= галлон
ТЕМПЕРАТУРА						
градус фаренгейт	°F	**– 32 и x (5/9)**	= °C	градус Цельсия	**x (9/5) и + 32**	= °F

ТЕХНИЧЕСКАЯ ИНФОРМАЦИЯ – КРУПНОГАБАРИТНЫЕ ШИНЫ

1/ см. стр. ..... **7 и 106** ..... *определение ТКВЧ (ТМВЧ)*

2/ см. стр. .....**20** ..... *пояснение различных характеристик*

3/ .....*маркировка ободьев*

пример: ..... *44.00/5.0 [6.0]*
1-я цифра означает ширину обода в дюймах (в приведенном примере 44 дюйма)
2-я цифра означает высоту закраины обода (в приведенном примере 5 дюймов)
3-я цифра означает минимальную ширину закраины обода (в приведенном примере 6 дюймов)

4/ см. стр. .....**87** .....*сведения и пояснения по дополнительным материалам для шин*

5/ ..... *повысить давление на 0,5 бар для передних колес погрузчиков*

6/ см. стр. .....**15** .....*и информацию об ободьях TG в «Руководстве по эксплуатации крупногабаритных шин MICHELIN»*

7/ ..... *шина находится в разработке*

8/ ..... *производство прекращено*

9/ .....*производится ограниченными партиями; проконсультируйтесь у представителя MICHELIN*

10/ см. стр. .....**20–23, 99–109** .....
пояснения к шкалам нагрузки в зависимости от условий эксплуатации и позиции шин, и способы определения давления. Обязательно соблюдайте приведенные правила. Несоблюдение данных указаний ведет к преждевременному выходу шины из строя.

11/ см. стр. .....**5** .....*стандартная маркировка КГШ*

12/ .....*никогда не превышайте 6 бар*

ОГЛАВЛЕНИЕ

КЛАССИФИКАЦИЯ КРУПНОГАБАРИТНЫХ ШИН MICHELIN 4
- По серии профиля 4
- По назначению (ISO-ETRTO-TRA-JATMA#) 5
- По глубине протектора 5
- Итого 5

МАРКИРОВКА ШИН 6

СОСТАВЫ РЕЗИНЫ КРУПНОГАБАРИТНЫХ ШИН MICHELIN 7

ИНДЕКС НАГРУЗКИ – ИНДЕКС СКОРОСТИ 8

ИНДЕКС НАГРУЗКИ – УСЛОВНЫЙ ЭКВИВАЛЕНТ 9

ГАММА КРУПНОГАБАРИТНЫХ ШИН MICHELIN 10–11

РАДИАЛЬНАЯ ТЕХНОЛОГИЯ КАРКАСА MICHELIN 12

СРАВНЕНИЕ РАДИАЛЬНОЙ И ДИАГОНАЛЬНОЙ ТЕХНОЛОГИИ 13

СОВЕТЫ И РЕКОМЕНДАЦИИ ПО ЭКСПЛУАТАЦИИ КРУПНОГАБАРИТНЫХ ШИН 14
- Введение 15
- Выбор шины 15
- Особенности эксплуатации 16
- Монтаж 16
- Хранение и обслуживание 18
- Осмотр машин 18
- Срок службы КГШ 20

ХАРАКТЕРИСТИКИ КРУПНОГАБАРИТНЫХ ШИН MICHELIN 21–25

ХАРАКТЕРИСТИКИ КГШ MICHELIN – ТАБЛИЦЫ НАГРУЗОК И ДАВЛЕНИЙ 26–87

МАТЕРИАЛЫ И КОМПОНЕНТЫ, ИСПОЛЬЗУЕМЫЕ С КГШ MICHELIN 89
- Рекомендованые ободья 90–93
- Камеры и ободные ленты 94–95
- Уплотнительные кольца 96
- Вентили и фитинги 97–100

РЕКОМЕНДАЦИИ ПО ЭКСПЛУАТАЦИИ КРУПНОГАБАРИТНЫХ ШИН 101
- Шины для транспортных машин 102
- Шины для автомобильных кранов и спецтехники 103
- Шины для песчаных грунтов 103
- Шины для рабочих машин: фронтальные погрузчики 104
- Шины для рабочих машин: колесные бульдозеры 105
- Шины для рабочих машин: грейдеры 105
- Шины для асфальтовых катков 106
- Шины для дорожно-строительных машин 106
- Шины для подземных машин 107

ШИНЫ ДЛЯ ТРАНСПОРТНЫХ МАШИН: РАСЧЕТ ТКВЧ (TMBЧ) 108–111

ШИНЫ ДЛЯ СПЕЦИАЛЬНЫХ МАШИН 112

ПРИМЕРНАЯ ПЛОТНОСТЬ МАТЕРИАЛОВ. ТАБЛИЦА МЕР И ВЕСОВ 113

(#) см. стр. 5

КЛАССИФИКАЦИЯ КРУПНОГАБАРИТНЫХ ШИН MICHELIN

По серии профиля

Большое разнообразие карьерной техники и условий их эксплуатации требует наличия широкой гаммы шин.

Крупногабаритные шины отличаются от грузовых и легковых следующими характеристиками:

- размером и массой;
- пропорционально большей высотой рисунка протектора;
- усиленной конструкцией в связи с более агрессивными условиями использования.

Существует несколько групп шин, различающихся по соотношению высоты и ширины профиля H/S.

H= высота профиля шины *(см. стр. 22)* – **S= ширина профиля шины** *(см. стр. 22).*

100 серия (стандартная)

Соотношение H/S примерно равно 1

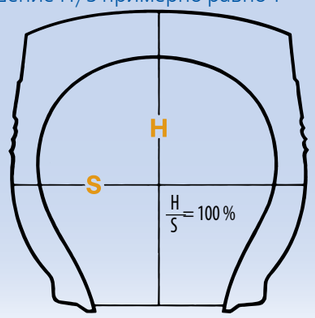

Ширина профиля выражается в целых числах и сотых дюйма.
Пример: 18.00 R 33,
где .00 – обозначает серию 100.

80 серия

Соотношение H/S примерно равно 0,80

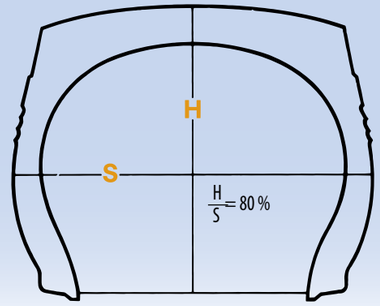

Ширина профиля выражается в целых числах и сотых дюйма.
Пример: 8.25 R 15, 20.5 R 25 или указана ширина профиля в дюймах с последующим числом 80.
Пример: 59/80 R 63.

65 серия

Соотношение H/S примерно равно 0,65

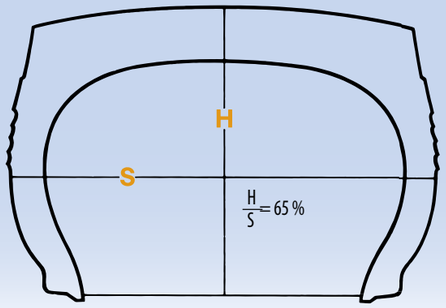

Ширина профиля выражается в целых числах дюйма или в целых числах миллиметров с последующим числом 65.
Пример: 35/65 R 33, 750/65 R 25.

90 серия

Соотношение H/S примерно равно 0,90

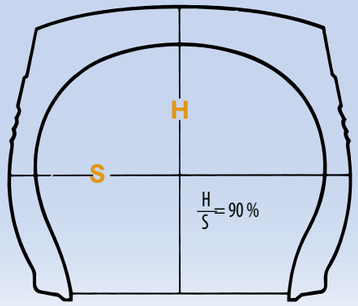

Ширина профиля выражается в целых числах дюйма с последующим числом 90.
Пример: 50/90 R.

Существуют другие серии шин: серии 95, 75 и т. д.

По назначению (ISO-ETRTO-TRA-JATMA)*

Четыре основные категории шин определяются в соответствии с их применением, принадлежность к одной из категорий указана на боковине.

C	Каток
G	Грейдер
E	Карьерный транспорт
L	Погрузчик или бульдозер

Внутри данных категорий шины подразделяются в зависимости от глубины протектора и назначения шины: обозначены соответствующей цифрой.
Выбор зависит от типа грунта и возможных условий эксплуатации шины.
Буква «S» означает гладкий протектор шины; пример – *L5S.*

1	Ребристая (нормальная глубина протектора)
2	Тяговая (нормальная глубина протектора)
3	Нормальная (нормальная глубина протектора)
4	Глубокая (deep tread)
5	Очень глубокая (very deep tread)
7	Флотация (нормальная глубина протектора)

* ***ISO****: Международная организация по стандартизации*
ETRTO*: Европейская техническая организация по шинам и дискам*
TRA*: Ассоциация по шинам и дискам*
JATMA*: Японская ассоциация производителей автомобильных шин*

По глубине протектора

Условная глубина протектора «SUPER, D1, D2» – иногда указана на боковине шины.

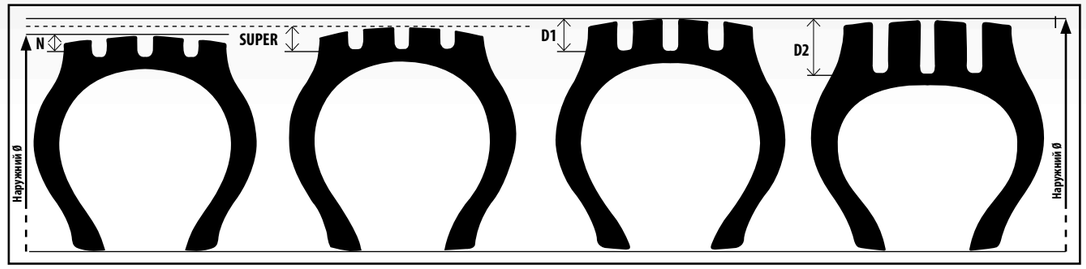

(E2 – E3 – L2 – L3 – G2 – G3)	**(SUPER E3, SUPER L3)**	**(E4 – L4 – G4)**	**(L5)**
Тяговая/нормальный протектор	Нормальный протектор	Глубокий протектор	Очень глубокий протектор
Определение MICHELIN:	Определение MICHELIN:	Агрессивная поверхность	Очень агрессивная поверхность
N (нормальный)	**SUPER**	Определение MICHELIN:	Определение MICHELIN:
	(N < SUPER < D1)	**D1 = N x 1,5**	**D2 = N x 2,5**

Итого

Код	Тип протектора	Применение
C1	ГЛАДКИЙ	Каток
E1	РЕБРИСТЫЙ	КАРЬЕРНЫЙ ТРАНСПОРТ
E2	ТЯГОВЫЙ	
E3	СКАЛЬНЫЙ	
E4	СКАЛЬНЫЙ (ГЛУБОКИЙ)	
E7	ФЛОТАЦИЯ	
G1	РЕБРЕНЫЙ	ГРЕЙДЕР
G2	ТЯГОВЫЙ	
G3	СКАЛЬНЫЙ	
G4	СКАЛЬНЫЙ (ГЛУБОКИЙ)	
G5	СКАЛЬНЫЙ (ОЧЕНЬ ГЛУБОКИЙ)	
L2	ТЯГОВЫЙ	ПОГРУЗЧИК БУЛЬДОЗЕР
L3	СКАЛЬНЫЙ	
L4	СКАЛЬНЫЙ (ГЛУБОКИЙ)	
L5	СКАЛЬНЫЙ (ОЧЕНЬ ГЛУБОКИЙ)	
L3S	ГЛАДКИЙ	
L4S	ГЛАДКИЙ (ГЛУБОКИЙ)	
L5S	ГЛАДКИЙ (ОЧЕНЬ ГЛУБОКИЙ)	

Также Мишлен использует дополнительные символы:
T = тяговая, R = скальная, V = скоростная,
F= флотация, P = многоцелевая,
S/R = гладкая/скальная
Пример: L3T – нормальная глубина (L3; стандартный код)
Тяговая (T; код Мишлен)

МАРКИРОВКА ШИН

Расшифровка маркировки

MICHELIN XMINED2

1. Ширина шины (в дюймах): 33
2. Серия профиля = 0,65
3. Радиальная конструкция каркаса: R
4. Посадочный диаметр (в дюймах): 33
5. Индекс прочности каркаса: **
6. Тип шины: для погрузчика (L) с глубоким протектором (5)
7. Радиальная конструкция каркаса
8. Шина для погрузчика
9. Бескамерная
10. Производитель: MICHELIN
11. Рисунок протектора: XMINED2

MICHELIN X-CRANE +

- **Радиальная** конструкция
- Ширина профиля (в мм): **525**
- **Серия**: = **0.80**
- Посадочный диаметр (в дюймах): **25**
- Бескамерная
- Бренд: **MICHELIN**
- Рисунок протектора: **X-CRANE +**

12. Индекс нагрузки: **170**
13. Индекс скорости: **F**
14. Предусмотрена возможность «нарезки»

MICHELIN XDR2

- **Радиальная** конструкция
- Ширина профиля (в дюймах): **37**
- Посадочный диаметр (в дюймах): **57**
- Бескамерная
- Бренд: **MICHELIN**

15. Тип резины : **B4** *(см. стр.7)*

- Рисунок протектора: **XDR2**
- Идентификационный код: **E4** (карьерный транспорт «глубокий»)
- Индекс прочности каркаса: **

СОСТАВЫ РЕЗИНЫ КРУПНОГАБАРИТНЫХ ШИН MICHELIN

Тип A4:
Исключительная стойкость к порезам, отрывам резины и абразивному износу на агрессивных грунтах.

минимальное ТКВЧ (ТМВЧ)(#)

Тип A:
Высокая стойкость к порезам, отрывам резины и абразивному износу при средних эксплуатационных скоростях (более высоких, чем для типа A4).

низкое ТКВЧ (ТМВЧ)(#)

Тип B4:
Оптимальный вариант для обустроенных карьерных дорог. Хорошая сопротивляемость агрессивному воздействию, длительный срок службы.

среднее ТКВЧ (ТМВЧ)(#)

Тип B:
Теплоустойчивая, для эксплуатации на слабоагрессивных грунтах.

выше среднего ТКВЧ (ТМВЧ)(#)

Тип C4:
Эксплуатация на длинных дистанциях при высоких скоростях на обустроенных дорогах.

высокое ТКВЧ (ТМВЧ)(#)

Тип C:
Эксплуатация на самых длинных дистанциях при высоких скоростях на хороших дорогах.

очень высокое ТКВЧ (ТМВЧ)(#)

ТКВЧ: тонно-километров в час
ТМВЧ: тонно-миль в час
(#) см. стр. 106

ИНДЕКС НАГРУЗКИ – ИНДЕКС СКОРОСТИ

На некоторых шинах указываются индекс нагрузки и индекс скорости.

ИНДЕКС НАГРУЗКИ (ИН) И МАКСИМАЛЬНАЯ НАГРУЗКА (КГ/LB)

ИНДЕКС НАГРУЗКИ — цифровой код, обозначающий максимальную нагрузку на шину при скорости, соответствующей индексу скорости шины.

ИН	макс. нагрузка		ИН	макс. нагрузка		ИН	макс. нагрузка		ИН	макс. нагрузка		ИН	макс. нагрузка	
	кг	lb		кг	lb		кг	lb		кг	lb		кг	lb
120	1400	3090	**150**	3350	7390	**180**	8000	17 640	**210**	19 000	41 890	**240**	45 000	99 210
121	1450	3200	**151**	3450	7610	**181**	8250	18 190	**211**	19 500	43 000	**241**	46 250	101 960
122	1500	3310	**152**	3550	7830	**182**	8500	18 740	**212**	20 000	44 100	**242**	47 500	104 720
123	1550	3420	**153**	3650	8050	**183**	8750	19 290	**213**	20 600	45 420	**243**	48 750	107 470
124	1600	3530	**154**	3750	8270	**184**	9000	19 840	**214**	21 200	46 750	**244**	50 000	110 250
125	1650	3640	**155**	3875	8540	**185**	9250	20 390	**215**	21 800	48 070	**245**	51 500	113 540
126	1700	3750	**156**	4000	8820	**186**	9500	20 940	**216**	22 400	49 390	**246**	53 000	117 950
127	1750	3860	**157**	4125	9090	**187**	9750	21 500	**217**	23 000	50 700	**247**	54 500	120 150
128	1800	3970	**158**	4250	9370	**188**	10 000	22 050	**218**	23 600	52 040	**248**	56 000	123 480
129	1850	4080	**159**	4375	9650	**189**	10 300	22 710	**219**	24 300	53 580	**249**	58 000	127 890
130	1900	4190	**160**	4500	9920	**190**	10 600	23 370	**220**	25 000	55 120	**250**	60 000	132 300
131	1950	4300	**161**	4625	10 200	**191**	10 900	24 030	**221**	25 750	56 780	**251**	61 500	135 580
132	2000	4410	**162**	4750	10 470	**192**	11 200	24 690	**222**	26 500	58 430	**252**	63 000	138 890
133	2060	4540	**163**	4875	10 750	**193**	11 500	25 360	**223**	27 250	60 070	**253**	65 000	143 300
134	2120	4670	**164**	5000	11 020	**194**	11 800	26 020	**224**	28 000	61 740	**254**	67 000	147 710
135	2180	4810	**165**	5150	11 350	**195**	12 150	26 790	**225**	29 000	63 940	**255**	69 000	152 120
136	2240	4940	**166**	5300	11 690	**196**	12 500	27 560	**226**	30 000	66 150	**256**	71 000	156 530
137	2300	5070	**167**	5450	12 020	**197**	12 850	28 330	**227**	30 750	67 790	**257**	73 000	160 930
138	2360	5200	**168**	5600	12 350	**198**	13 200	29 100	**228**	31 500	69 460	**258**	75 000	165 340
139	2430	5360	**169**	5800	12 790	**199**	13 600	29 990	**229**	32 500	71 660	**259**	77 500	170 660
140	2500	5510	**170**	6000	13 230	**200**	14 000	30 870	**230**	33 500	73 870	**260**	80 000	176 400
141	2575	5680	**171**	6150	13 560	**201**	14 500	31 970	**231**	34 500	76 070	**261**	82 500	181 880
142	2650	5840	**172**	6300	13 890	**202**	15 000	33 070	**232**	35 500	78 280	**262**	85 000	187 390
143	2725	6010	**173**	6500	14 330	**203**	15 500	34 180	**233**	36 500	80 480	**263**	87 500	192 900
144	2800	6170	**174**	6700	14 770	**204**	16 000	35 280	**234**	37 500	82 690	**264**	90 000	198 450
145	2900	6390	**175**	6900	15 210	**205**	16 500	36 380	**235**	38 750	85 430	**265**	92 500	203 920
146	3000	6610	**176**	7100	15 650	**206**	17 000	37 480	**236**	40 000	88 200	**266**	95 000	209 440
147	3075	6780	**177**	7300	16 090	**207**	17 500	38 590	**237**	41 250	90 940	**267**	97 500	214 950
148	3150	6950	**178**	7500	16 530	**208**	18 000	39 690	**238**	42 500	93 710	**268**	100 000	220 500
149	3250	7170	**179**	7750	17 090	**209**	18 500	40 790	**239**	43 750	96 470	**269**	103 000	227 370

ИНДЕКС СКОРОСТИ

ИНДЕКС СКОРОСТИ — цифровой код, обозначающий максимальную скорость шины при нагрузке, соответствующей индексу нагрузки шины.

Индекс скорости	**A2**	**A3**	**A4**	**A5**	**A6**	**A8**	**B**	**C**	**D**	**E**	**F**	**G**
скорость (км/ч)	10	15	20	25	30	40	50	60	65	70	80	90
скорость (миль/ч)	6	9	12	15	19	25	31	37	40	43	50	56

Примеры:
23.5 R 25 X-SUPER TERRAIN TL 185 B ; эта шина может нести нагрузку 9250 кг при скорости 50 км/ч.
445/95 R 25 X-CRANE TL 174 F ; эта шина может нести нагрузку 6700 кг при скорости 80 км/ч.

Важно:
– не превышайте максимальную скорость шины;
– не превышайте максимальную дистанцию в час;
– проверяйте маркировки, чтобы убедиться в том, что характеристики устанавливаемой шины соответствуют требованиям максимальной грузоподъемности и скорости транспортного средства.

ИНДЕКС НАГРУЗКИ – УСЛОВНЫЙ ЭКВИВАЛЕНТ: УСЛОВНОЕ СООТВЕТСТВИЕ ИНДЕКСА ПРОЧНОСТИ КАРКАСА НОРМЕ СЛОЙНОСТИ(1)(PR)

Типоразмер	Рабочие машины PR	Карьерный транспорт PR	Типоразмер	Рабочие машины PR	Карьерный транспорт PR	Типоразмер	Рабочие машины PR	Карьерный транспорт PR
7.50 R 15	12		**17.5 R 25 ****	20	24	**35/65 R 33 ***	36	
8.25 R 15	12		**18.00 R 25 ***	24		**35/65 R 33 ** (2)**		
10.00 R 15			**445/95 R 25 (174E, 177E, 177F)**			**37.5 R 33 ****		48
350/65 R 15 (2)			**445/80 R 25 (170E)**			**21.00 R 35 ****		44
14.5 R 15			**18.00 R 25 ****		36	**24.00 R 35 ****		48
400/80 R 15 (2)			**20.5 R 25 ***	24		**29.5 R 35 ****		40
9.00 R 20	16		**20.5 R 25 ****		28	**33.25 R 35 ****		44
10.00 R 20	16		**505/85 R 25 (183E)**			**37.25 R 35 ****		48
12.00 R 20	18		**550/65 R 25 * (2)**			**37.5 R 39 ****		52
E20 (13./80 R 20) (2)			**21.00 R 25 ****		40	**40/65 R 39 ***	42	
14.00 R 20 (2)			**23.5 R 25 ***	28		**40.5/75 R 39 ****		54
16.00 R 20			**23.5 R 25 ****		32	**45/65 R 39 * (2)**		
525/70 R 20.5			**525/80 R 25 (179E)**			**45/65 R 45 ***	50	
24 R 20.5			**600/65 R 25 * (2)**			**24.00 R 49 ****		48
24 R 21			**650/65 R 25 (2)**			**27.00 R 49 ****		54
12.00 R 24 ***	24	24	**26.5 R 25 ***	32		**30.00 R 51 ****		64
13.00 R 24 TG *	14		**26.5 R 25 ****		32	**33.00 R 51 ****		68
14.00 R 24 TG *	16		**750/65 R 25 (2)**			**36.00 R 51 ****		74
14.00 R 24	24		**29.5 R 25 ***	34		**50/65 R 51 ** (2)**		
14.00 R 24 ***	28	32	**29.5 R 25 ****		34	**37.00 R 57 ** (2)**		
385/95 R 24 (170E, 170F)			**850/65 R 25 (2)**			**40.00 R 57 ****		78
15.00 R 24 (17/80 R 24) (2)			**26.5 R 29 ****		34	**50/80 R 57 ** (2)**		
16.00 R 24 TG *	16		**775/65 R 29 (2)**			**55/80 R 57 * (2)**		
16.00 R 24 **		36	**29.5 R 29 ***	34		**50/90 R 57 ** (2)**		
13.00 R 25 ***		28	**29.5 R 29 ****		40	**60/80 R 57 (2)**		
14.00 R 25 ***		32	**33.25 R 29 ****		44	**53/80 R 63 ** (2)**		
385/95 R 25 (170E, 170F)			**800/65 R 29 * (2)**			**55/80 R 63 ** (2)**		
15.5 R 25 *	16		**875/65 R 29 (2)**			**56/80 R 63 ** (2)**		
16.00 R 25 **		36	**18.00 R 33 ****		40	**59/80 R 63 ** (2)**		
395/80 R 25 (165E)			**21.00 R 33 ****		32			
17.5 R 25 *	16		**33.5 R 33 ****		44			

(1) PR – норма слойности каркаса диагональной шины.
(2) Нет соответствия, производится только радиальная шина.

ГАММА КРУПНОГАБАРИТНЫХ ШИН MICHELIN

РИСУНКИ ПРОТЕКТОРА

XLC

XGLA2

XTLA

XSNOPLUS

XHA2

XHA

XLD

XLDD1

XLDD2

XRDN

XKA

X MINE D2

XSMDN

XSMD2+

XZL

XZH

XLB

XS

XMP

XMH S

X-CRANE – X-CRANE +

XGC

XVC

ГАММА КРУПНОГАБАРИТНЫХ ШИН MICHELIN

XAD 65

XADN – XADN +

X-SUPER TERRAIN – X-SUPER TERRAIN +

XADT

XRB

XTS

XMS

XRS

XTXL

X-TRACTION S

XDM

XDC

XDR S

XHD1

X – QUARRY
X – QUARRY S

X HAUL

XDT

XKD1

X-TRACTION

XDM

XDR – XDR+

XDR2

РАДИАЛЬНАЯ ТЕХНОЛОГИЯ КАРКАСА MICHELIN

Конструкция шины – это ключевой фактор, и максимальная производительность радиальной шины является главным конкурентным преимуществом для рабочих и транспортных машин горнодобывающей промышленности.
Карьерная техника может достичь максимальной производительности только при использовании радиальных шин.

Строение

Каркас состоит из металлических тросов (или текстильных нитей), расположенных параллельно друг другу от одного борта к другому. Брекер из нескольких стальных слоев укрепляет каркас шины в зоне протектора.

Конструкция с множеством преимуществ

Боковина и протектор работают независимо друг от друга:
- минимальная деформация в пятне контакта при нагрузке;
- высокие тяговые свойства и сцепление с поверхностью при меньшем износе;
- выше грузоподъемность благодаря металлическому каркасу, который выдерживает более высокое давление в шине и может нести большую нагрузку;
- гибкая боковина, обеспечивающая максимальный комфорт;
- брекерный металлический пояс, отлично защищающий от механических повреждений.

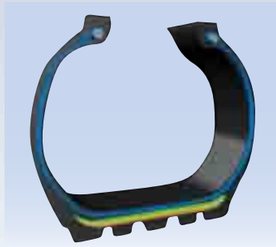

Боковина и протектор радиальной шины работают независимо

Характеристики радиальных шин повышают производительность техники

Концепция радиальных шин, разработанная и в совершенстве освоенная Мишлен, позволяет существенно увеличить производительность карьерной и строительной техники.
Радиальная технология предлагает лучший баланс между следующими факторами: нагрузка, скорость, производительность машин, срок службы шин, безопасность и т. д.

Также использование радиальных шин снижает расход топлива и воздействие на окружающую среду

Найдите этот и другие тесты на сайте:
www.michelinearthmover.com
или у вашего представителя МИШЛЕН

MICHELIN XHA2

23.5–25 Диагональная

Два погрузчика едут со скоростью 30 км/ч, затем выключаются двигатели и погрузчик свободно катится, после чего измеряется дистанция свободного выбега. Шины MICHELIN имеют меньшее сопротивление качению, поэтому погрузчик на шинах MICHELIN проехал большую дистанцию. Таким образом, для осуществления одинакового объема работ погрузчик на радиальных шинах MICHELIN израсходует меньше топлива.

Фотография теста на расход топлива с исследовательского полигона Мишлен в Альмерии, Испания.

СРАВНЕНИЕ РАДИАЛЬНОЙ И ДИАГОНАЛЬНОЙ ТЕХНОЛОГИИ

X – Радиальная технология MICHELIN

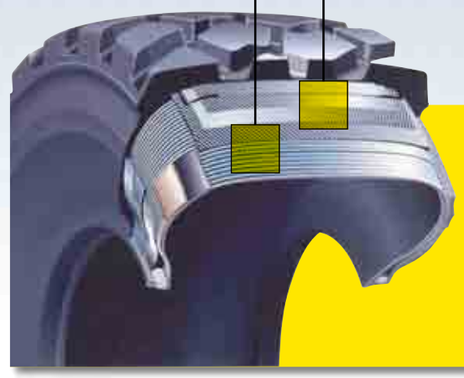

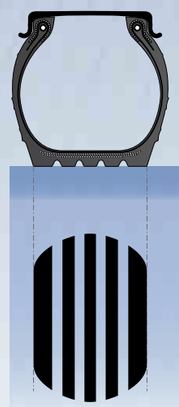

Боковина и протектор работают независимо

Деформации боковины не передаются на протектор, поэтому наблюдается:
- меньшая деформация шины в пятне контакта;
- стабильный контакт шины с дорогой;
- отсутствие смещения брекерных слоев.

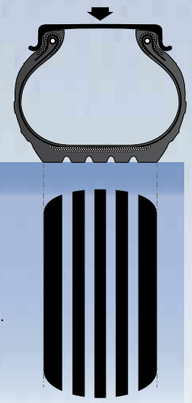

Преимущества:
- дольше срок службы шины
- лучше тяга на любых поверхностях
- ниже расход топлива
- высокий уровень комфорта
- высокая стойкость к пробоям и порезам
- выше теплоотдача

Диагональная конструкция

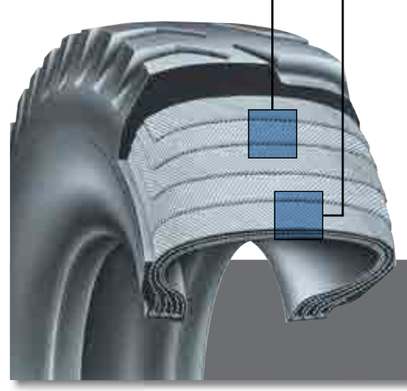

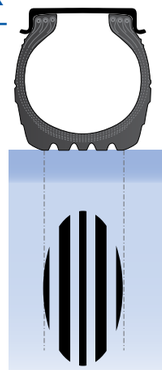

Каркас в зоне протектора и боковины имеет одинаковую конструкцию

На протектор передаются деформации боковины, что влечет такие последствия, как:
- деформация шины в пятне контакта с дорогой;
- нестабильный контакт шины с дорогой;
- постоянное трение между стоями каркаса.

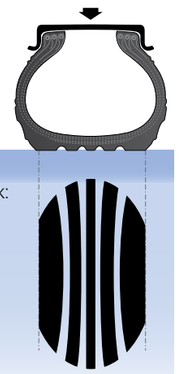

Недостатки:
- меньше срок службы
- хуже тяга и сцепление
- выше расход топлива
- низкая стойкость к пробоям
- низкий уровень комфорта
- низкая теплоотдача

СОВЕТЫ И РЕКОМЕНДАЦИИ

СОВЕТЫ И РЕКОМЕНДАЦИИ ПО ЭКСПЛУАТАЦИИ КРУПНОГАБАРИТНЫХ ШИН **15**

Введение 15
Выбор шины 15
Особенности эксплуатация 16
Монтаж 16
Хранение и обслуживание 18
Осмотр машин 18
Срок службы КГШ 20

ХАРАКТЕРИСТИКИ КРУПНОГАБАРИТНЫХ ШИН MICHELIN **21–25**

Пояснения к эксплуатации на различных видах техники

ХАРАКТЕРИСТИКИ КГШ MICHELIN – ТАБЛИЦЫ НАГРУЗОК И ДАВЛЕНИЙ **26–87**

СОВЕТЫ И РЕКОМЕНДАЦИИ ПО ЭКСПЛУАТАЦИИ КРУПНОГАБАРИТНЫХ ШИН

Данная информация полностью представлена в «Руководстве по эксплуатации крупногабаритных шин MICHELIN» на сайте ***www.michelinearthmover.com*** *или у вашего представителя МИШЛЕН.*

Введение

Шина является единственной точкой контакта между дорогой и машиной.
Клиенты должны быть уверены в характеристиках шин и сроке их службы. Для этого необходимо следовать рекомендациям по эксплуатации шин и безопасности их использования. Эти рекомендации могут быть ограничены местным законодательством: законы, техрегламенты, нормативные требования и т. д.

Выбор шины

Выбор шин должен соответствовать законодательству и быть согласован с производителями техники и шин (типоразмер, индекс нагрузки и скорости, структура и т. д.). Кроме того, важно учитывать условия эксплуатации шин, чтобы шины полностью отвечали предъявляемым требованиям. Выбор рисунка протектора также зависит от условий эксплуатации: абразивности поверхности, количества просыпей, типа грунта и т. д. Производительность техники зачастую зависит от выбора шин. Неподходящий рисунок протектора может оказать негативное влияние на срок службы шины и на производительность техники.

В случае внесения изменений в конструкцию техники необходимо убедиться в соответствии данных изменений действующему законодательству, техническому регламенту, рекомендациям производителей техники. В некоторых странах модернизированная техника должна получить специальное одобрение на эксплуатацию.
Любые бывшие в употреблении шины перед установкой должны быть осмотрены шинным специалистом для гарантии безопасности их эксплуатации и соблюдения установленных правил проверки и обслуживания техники.

Особенности эксплуатации

Основные рекомендации

Никогда не эксплуатируйте шины за пределами их технических характеристик. Эксплуатация техники с нарушенной геометрией или неисправными узлами может сказаться на показателях работы шин. Некорректная эксплуатация или неправильный выбор шин также могут привести к ускоренному износу некоторых узлов машины.

В соответствии с рекомендациями по технике безопасности, две шины, установленные на одной оси, должны быть одинаковыми.

Монтаж шин для грейдеров TG (с посадочным диаметром 24 дюйма)

Шины XGLA2, XRA, XSNOPLUS (с маркировкой TG) должны монтироваться только на ободья дроп-центр (DC), полудроп-центр(SDC) или моноблочный обод (SPR). Не монтируйте эти шины на плоские ободья – они не совместимы (из-за разницы посадочных диаметров – до 5 мм).

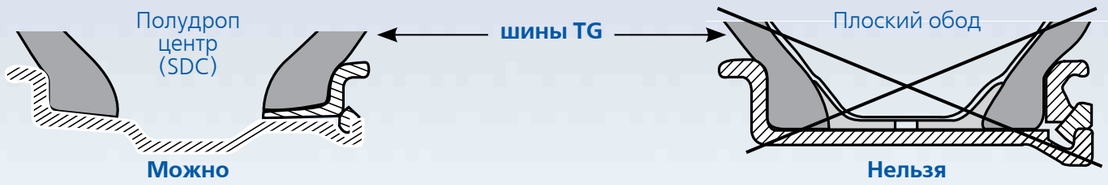

Монтаж 15.5 R 25* и 17.5 R 25*

Шины L2 (XTLA *, XSNOPLUS *) и L3 (XHA *) должны монтироваться:
– на многосоставной SDC или плоский обод;
– на моноблочный обод.

ВНИМАНИЕ: Шины L3 ** (XKA), L4 (XLDD1) и L5 (XLD D2 *, XMINE D2, XSM D2+) должны монтироваться только на многосоставной обод. Эти шины нельзя монтировать на моноблочный обод.

Монтаж сдвоенных шин

Соблюдайте рекомендации производителей техники и шин.
МИШЛЕН не рекомендует:
- сдвоенный монтаж радиальных шин Michelin и диагональных шин;
- сдвоенный монтаж шин с нормальной глубиной и очень глубоким протектором (например, E3 и E4);
- сдвоенный монтаж идентичных шин с разной остаточной глубиной протектора (существуют рекомендуемые величины).

Также рекомендуется использовать на одной оси шины с подобным рисунком протектора.

Монтаж

Введение

Корректный монтаж шин позволяет полностью использовать их потенциал. Монтаж должен осуществляться в соответствии с правилами и с соблюдением техники безопасности, что обеспечит защиту персонала и сохранность оборудования.

Некорректный монтаж может привести к повреждению шины, техники или персонала.

Поэтому данные операции должны выполняться профессионалами, имеющими необходимую квалификацию, с использованием соответствующего оборудования.

Камерные шины должны монтироваться с подходящими камерами и ободными лентами.

Всегда следуйте рекомендациям и инструкциям по эксплуатации производителей шин, карьерной техники, ободьев.

Общие меры предосторожности

Операторы всегда должны использовать средства индивидуальной защиты.
Операторы должны знать порядок выполнения работ.
Операторы должны убедиться,что машина остановлена, припаркована безопасно, двигатель заглушен.

Меры предосторожности при демонтаже

а) **при снятии колеса в сборе**
При сдвоенной ошиновке или при видимых повреждениях обода полностью спустите шину, выкрутив золотник. Несоблюдение данного требования может привести к серьезным последствиям. Убедитесь,что температура шины позволяет безопасно ее демонтировать. Соблюдайте рекомендации производителей шин и оборудования.

б) **при демонтаже шины без снятия обода**
Полностью спустите шину перед выполнением любых операций.

Меры предосторожности при монтаже

– убедитесь в исправности колеса и его компонентов;
– проверьте соответствие размеров (шины и колеса);
– убедитесь в соответствии шины – позиция, направление вращения, индекс нагрузки и скорости;
– при бескамерном монтаже на многосоставной диск установите новое уплотнительное кольцо.
- если используется резиновый вентиль – необходима периодическая замена
- если используется металлический вентиль – убедитесь в отсутствии утечек воздуха (золотник,вентиль)

-После установки колеса на машину, используйте динамометрический ключ, для достижения нужного момента затяжки.

Меры предосторожности при накачке

Давление является важнейшим фактором не только с точки зрения оптимальной работы шины, но и точки зрения безопасности.
Правильное давление обеспечивает надежное поведение машины (разгон, торможение, управление, стабильность).

Для накачки используйте только специальное оборудование. Никто не должен находиться в непосредственной близости от оборудования во время накачки.

Рабочее давление

Необходимо строго соблюдать давление, рекомендованное производителем. При отсутствии ключевых показателей, определяющих давление (данные по загрузке, условия эксплуатации, уклоны дорог и т. д.), за основу можно взять стандартные значения, но только как начальные.
Рабочее давление может быть рекомендовано только представителем Мишлен или обученым специалистом по КГШ, принимая во внимание эксплуатационные факторы (загрузка, скорость, длина циклов и т. д.). Эксплуатация с пониженным или повышенным давлением может существенно сказаться на ходимости шин.

Эксплуатация шины с пониженным давлением может привести к резкому росту температуры внутри шины и необратимому разрушению элементов шины с последующим разрывом каркаса. Негативные последствия эксплуатации с недостаточным давлением могут проявиться не сразу, а через некоторое время после корректировки.

Хранение и обслуживание

Шины подвержены естественному старению резины. Поэтому они должны храниться определенное время в подходящих условиях, по возможности, в закрытом помещении.

- В проветриваемом сухом помещении с нормальной температурой, закрытом от солнечных лучей.
- Вдали от химических веществ, растворителей, углеводородов.
- Вдали от предметов, которые могут повредить резину (арматура, уголок, дерево...).
- Вдали от источников высоких температур, открытого пламени, линий электропередач, источников озона (транформаторы, электродвигатели,...).

Шины могут быть повреждены при некорректном обращении с процессе складирования или транспортировки. Для предотвращения повреждения бортовой зоны мы настоятельно рекомендуем:
1 – не поднимать шины за бортовую зону непосредственно крюком крана;
2 – использовать только текстильные стропы;
3 – поднимать шину со стороны протектора при использовании вилочного погрузчика.

Кроме того, аксессуары должны храниться в заводской упаковке, на ровной поверхности.

При работе с шинами операторы должны:

- использовать средства индивидуальной защиты;
- соблюдать правила техники безопасности;
- использовать только подходящее оборудование и материалы.

Для получения дополнительной информации свяжитесь с представителем компании Мишлен.

Осмотр машин

Основные рекомендации
Перед осмотром убедитесь, что машина неподвижна, а работы безопасны.
Шины необходимо регулярно осматривать для своевременного обнаружения повреждений или неравномерного износа.
Порезы и видимые повреждения протектора, боковины и бортовой зоны должны быть внимательно осмотрены специалистом.

Также проверьте обод.
Не рекомендуется продолжать эксплуатацию шин, имеющих видимые повреждения бортовой зоны, расслоения компонентов шины, видимые тросы каркаса или бортового кольца, повреждения от электротока или химических продуктов, а также повреждения внутреннего герметизирующего слоя резины.
Регулярно проверяйте состояние колпачков и золотников, при необходимости замените.

Проверка износа
Для контроля степени износа используется глубиномер. Остаточная глубина протектора измеряется в нескольких специальных точках.
Если достигнут технический или нормативный предел использования шины, то шина должна быть заменена.
Если наблюдается неравномерный износ какой либо шины или шины на одной оси изнашиваются не равномерно, обратитесь за консультацией к шинному специалисту.

Давление
Учитывая, что шина может терять давление, необходимо его периодически проверять его и корректировать. Это позволит вовремя обнаружить и предупредить резкую потерю давления.
Давление нужно контролировать во всех шинах.
Эксплуатация шины с пониженным давлением может привести к резкому росту температуры внутри шины и необратимому разрушению элементов шины с последующим разрывом каркаса. Негативные последствия эксплуатации с недостаточным давлением могут проявиться не сразу, а через некоторое время после корректировки.

Эксплуатация шины повышенным давлением может привести к неравномерному ускоренному износу, а также делает шину более восприимчивой к порезам и пробоям.
Рекомендуется проверять давление в холодном состоянии.
Давление шин в горячем состоянии отличается, так как оно увеличивается по мере работы шины.
Не рекомендуется корректировать давление в горячем состоянии.
Всегда поддерживайте одинаковое давление в сдвоенных шинах.
Шины, накачанные азотом, также нуждаются в регулярном контроле давления.
Всегда поддерживайте давление, рекомендованное производителями шин и машин.

Ремонт
Не все повреждения могут быть отремонтированы.
Все ремонтные работы должны проводиться обученным и квалифицированным специалистом.
Для определения возможности ремонта необходим детальный осмотр шины. Иногда возможность или невозможность ремонта можно определить только при разработке повреждения.

Срок службы КГШ

Шины изготавливаются из различных материалов и резиновых компонентов. Конструкция и материалы шины обеспечивают ей необходимые свойства, характеристики и срок службы.
Срок службы шины зависит от многих факторов: условий хранения (температура, влажность, положение), климата (количество осадков, окружающая температура), условий эксплуатации (нагрузка, скорость, состояние дорог, давление и т. д.).
Комбинация этих факторов индивидуальна для каждого предприятия, поэтому невозможно заранее точно определить срок службы шины. Регулярный контроль степени износа шин поможет наиболее точно определить потенциал шины в конкетных условия.

Компания Мишлен не несет ответственности за ущерб, возникший в результате пренебрежения рекомендациям специалистов Мишлен.

Более подробная информация представлена в РУКОВОДСТВЕ ПО ЭКСПЛУАТАЦИИ КГШ или на сайте:
www.michelinearthmover.com

ХАРАКТЕРИСТИКИ КРУПНОГАБАРИТНЫХ ШИН

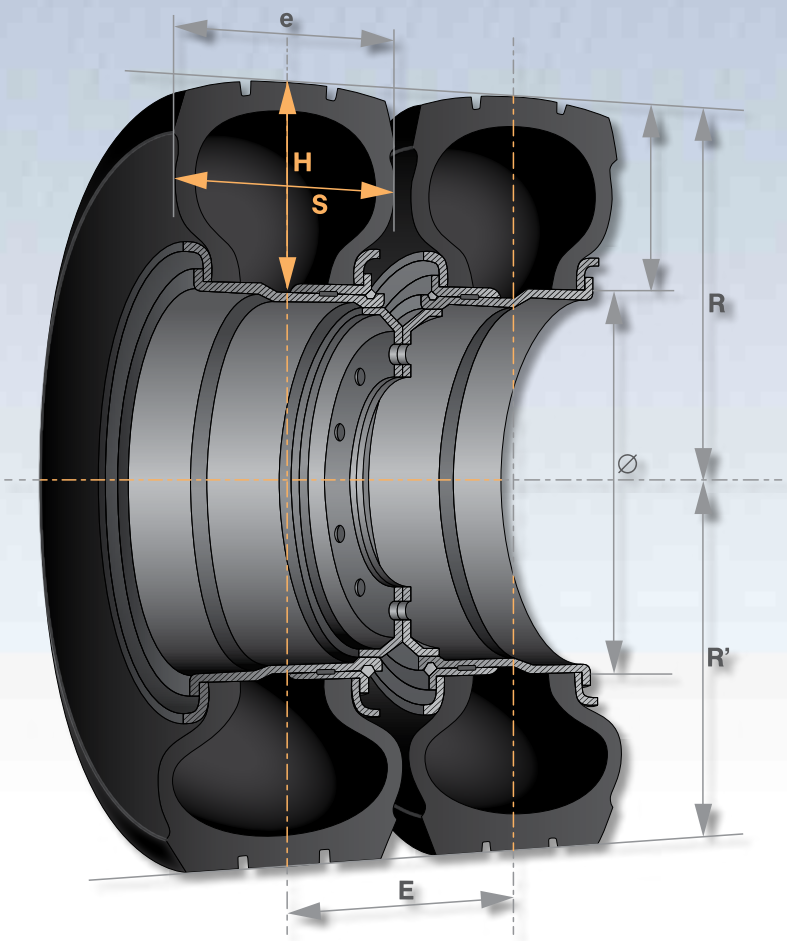

e: максимальная ширина профиля шины (смонтированной на обод)

D: наружний диаметр (R x 2)

Ø: посадочный диаметр (диаметр обода)

S: стандартная ширина профиля шины

E: минимальное рекомендуемое расстояние между осями сдвоенных шин

H: стандартная высота профиля

R: радиус без нагрузки (2R = D)

R': статический радиус со стандартной нагрузкой при номинальном давлении *

RC: длина окружности качения *

Глубина протектора: расстояние между поверхностью протектора и основанием протектора.

Объем: внутренний объем шины (необходим для расчета объема материалов при накачке азотом или заполнении полиуретаном)

* в соответствии с информацией на стр. 8

Данные обозначения соответствуют требованиям Европейского Стандарта E.T.R.T.O.
Приведенные в каталоге значения являются справочными и могут быть изменены производителем.

ХАРАКТЕРИСТИКИ КРУПНОГАБАРИТНЫХ ШИН

ИСПОЛЬЗОВАНИЕ ТАБЛИЦ НАГРУЗОК И ДАВЛЕНИЯ

Указания по использованию таблиц нагрузок, давлений и видов применения

Помните: рекомендуемое давление всегда зависит от условий эксплуатации.
Для получения максимальной эффективности шины:
– определяйте нагрузки на шину на месте эксплуатации;
– не превышайте максимальную дистанцию в час.

В таблицах нагрузок и давлений выделены оптимальные значения давления.
Эти значения позволяют сохранить баланс характеристик шин при стандартной эксплуатации. Эксплуатация КГШ MICHELIN за пределами значений нагрузок и давлений возможна только с разрешения представителя МИШЛЕН.

ПОЯСНЕНИЯ

1/ см. стр. **7 и 106** ..... определение ТКВЧ (ТМВЧ)

2/ см. стр. **20** ..... пояснение различных характеристих

3/ ..... маркировка ободьев

пример: 44.00/5.0 [6.0]
1-я цифра означает ширину обода в дюймах (в приведенном примере 44 дюйма)
2-я цифра означает высоту закраины обода (в приведенном примере 5 дюймов)
3-я цифра означает минимальную ширину закраины обода (в приведеном примере 6 дюймов)

4/ см. стр. **87** ..... сведения и пояснения по дополнительным материалам для шин

5/ ..... повысить давление на 0,5 бар для передних колес погрузчиков

6/ см. стр. **15** ..... и информацию об ободьях TG в **РУКОВОДСТВЕ ПО ЭКСПЛУАТАЦИИ КРУПНОГАБАРИТНЫХ ШИН MICHELIN**

7/ ..... шина находится в разработке

8/ ..... производство прекращено

9/ ..... производится ограниченными партиями
проконсультируйтесь у представителя МИШЛЕН

10/ см. стр. **20–23, 99–109** ..... пояснения к шкалам нагрузки в зависимости от условий эксплуатации и позиции шин и способы определения давления.
Обязательно соблюдайте приведенные правила.
Несоблюдение данных указаний ведет к преждевременному выходу шины из строя.

11/ см. стр. **5** ..... Стандартная маркировка КГШ

12/ ..... Никогда не превышайте 6 бар

ХАРАКТЕРИСТИКИ КРУПНОГАБАРИТНЫХ ШИН

РАЗЛИЧНОЕ ПРИМЕНЕНИЕ

Важно: таблицы нагрузок и давлений даны для разных видов работ и техники.

Погрузчики:

Передняя, груженый — Значения определяются производителем техники или методом взвешивания.
Приведенные значения нагрузок/давлений основаны на стандарте TRA.
При необходимости давление шин передней оси можно увеличить на 1 бар с сохранением прежней грузоподъемности.
В результате, давление не должно быть выше максимального табличного значения.

Передняя, опрокидывающая — Эта таблица используется, когда известна информация о массе погрузчика и опрокидывающая нагрузка.
Не применяется для размера 35/65 R 33 и выше.

Задняя, порожний — Эта таблица используется, когда известна информация о массе задней оси порожнего погрузчика.

Катки:

10 и 15 км/ч — Приведены значения в соответствии с максимальной скоростью работы катка.
Также следует учитывать рекомендации производителей техники.

Подземная техника:

Таблица значений для шин работающих на подземной технике.

Грейдеры:

Все оси — Приведены стандартные значения таблицы нагрузок давлений при максимальной скорости 40 км/ч.
При более высоких скоростях используйте таблицу изменения нагрузки по нормам TRA (TRA 4-27).

Скорость (км/ч)	Изменение нагрузки (%)
40	0
50	–9
60	**–18**
65	–27

Транспортная техника (жесткорамные самосвалы, шарнирно-сочлененные самосвалы, скреперы):

Стандартная таблица зависимости нагрузки от давления при максимальной скорости 50 км/ч.

Автомобильны краны и специальная техника:

Значения нагрузки и давления приведены в зависимости от скорости эксплуатации. Обратите внимание на разные индексы скорости:
E – до 70 км/ч; F – до 80 км/ч.

ХАРАКТЕРИСТИКИ КРУПНОГАБАРИТНЫХ ШИН

Эксплуатация в пустыне или подобных условиях

В зависимости от типа монтажа (одинарный или сдвоенный) корректируются значения нагрузки и давления.

1/ Движение по дороге с твердым покрытием (сдвоенная/одинарная ошиновка): значение для техники, передвигающейся по хорошей дороге (асфальт, бетон, хорошо утрамбованная дорога). Максимальная скорость для эксплуатации в данных условиях 80 км/ч (50 миль/ч) или 65 км/ч (40 миль/ч) в зависимости от размера шин.

2/ Движение по дороге без твердого покрытия (сдвоенная/одинарная ошиновка): давление рекомендуется при движении по плохим дорогам, гравийным или песчаным поверхностям.

- ⇨ 65 км/ч (40 миль/ч), если скорость на твердой дороге 80 км/ч (50 миль/ч),
- ⇨ 50 км/ч (30 миль/ч), если скорость на твердой дороге 65 км/ч (40 миль/ч).

3/ Движение по песку (сдвоенная/одинарная ошиновка): значение для форсирования трудных зон, где требуется повышенное сцепление или есть опасность увязнуть в песке. Чтобы предотвратить сокращение пробега шин, рекомендуется ограничить скорость:

- ⇨ до 20 км/ч (12,5 миль/ч), если скорость на твердой дороге 80 км/ч (50 миль/ч),
- ⇨ до 15 км/ч (9,3 миль/ч), если скорость на твердой дороге 65 км/ч (40 миль/ч).

После преодоления сложного участка, например использования шин в режиме «песок», следует привести давление в соответствие с условиями эксплуатации.

ХАРАКТЕРИСТИКИ КРУПНОГАБАРИТНЫХ ШИН MICHELIN

ОПИСАНИЕ	Макс. дистанция в час, км	ТКВЧ	РАЗМЕРЫ (2)							Рекомендованные ободья	Бескамерный монтаж	Камерный монтаж
			Размеры Michelin									
			e	D	R'	RC	Глубина протектора	E	Объем	Допустимые (3) - (4)	Уплотнительное кольцо CAI (4)	Камера / Ободная лента (4)
CAI (артикул)	мили	ТМВЧ (1)	мм / дюйм	мм / дюйм	мм / дюйм	мм / дюйм	мм / 1/32 дюйма	мм / дюйм	л / галлон			
15"												
7.50 R 15 камерная												
XLC C1 123461			**198** *7,8*	**770** *30,3*	**338** *13,3*	**2324** *91,5*	**9** *11,3*		**40** *11*	5.5 **6.0** 6.00S 6.5 B6.5	-	15/16 J 15x6.00 (8)
XMINE D2 L5 123342	**6** *3,7*		**230** *9,1*	**840** *33,1*	**385** *15,2*	**2551** *100,4*	**46** *58*		**39** *10*	5.5 **6.0** 6.00S 6.5 B6.5	-	15/16 J 15x6.00 (8)
8.25 R 15 камерная												
XMINE D2 L5 123352	**6** *3,7*		**250** *9,8*	**882** *34,7*	**402** *15,8*	**2680** *105,5*	**48** *60,5*		**47** *12*	6.0 **6.5** B6.5 7.0	-	15 K 15x7.50 (8) 15x6.00 (8) 15x6.00
10.00 R 15 камерная												
XMINE D2 L5 123372	**6** *3,7*		**295** *11,6*	**910** *35,8*	**411** *16,2*	**2748** *108,2*	**48** *60,5*		**70** *18*	7.0 **7.5**	-	15 P 15x7.50 (8)
350/65 R 15 (32x14.5 R 15) бескамерная												
XMINE D2 L5 826683	**6** *3,7*		**348** *13,7*	**844** *33,2*	**379** *14,9*	**2543** *100,1*	**36** *45,4*		**91** *24*	10.50 **11.50**	-	-
14.5 R 15 бескамерная												
XMINE D2 L5 123101	**6** *3,7*		**380** *15*	**894** *35,2*	**408** *16,1*	**2711** *106,7*	**48** *60,5*		**90** *24*	**10.50** 11.00BD 11.0 11.50	-	-
400/80 R 15 (38x16 R 15) бескамерная												
XMINE D2 L5 735466	**6** *3,7*		**385** *15,2*	**996** *39,2*	**445** *17,5*	**2996** *118*	**34** *42,8*		**128** *34*	**11.50**	-	-

ТАБЛИЦА НАГРУЗКА (кг/фунт) – ДАВЛЕНИЕ (бар/psi)

Рисунок протектора	Код идентификации (11)	Принципы выбора шин и определения давления воздуха в шинах См. принципы и методы определения давления воздуха в шинах (10)												размер
15"		Применение	бар / psi	3 / 44	3,5 / 51	3,75 / 54	4 / 58	4,5 / 65	5 / 73	5,5 / 80	6 / 87	7 / 102	8 / 116	
XLC C1	C1	**Каток**	10 км/ч 6 миль/ч	**1250** *2756*	**1400** *3087*	**1470** *3241*	**1540** *3396*	**1680** *3704*	**1830** *4035*	**1970** *4344*	**2120** *4675*	**2420** *5336*	**2725** *6009*	7.50 R 15
			15 км/ч 9 миль/ч	**1020** *2249*	**1135** *2503*	**1190** *2624*	**1250** *2756*	**1375** *3032*	**1500** *3308*	**1600** *3528*	**1700** *3749*	**1980** *4366*	**2180** *4807*	
XMINE D2 L5	L5	**Погрузчик**	Передняя груж.	**1850** *4079*	**2000** *4410*	**2075** *4575*	**2150** *4741*	**2250** *4961*	**2400** *5292*	**2500** *5513*	**2650** *5843*	**2900** *6395*	**3150** *6946*	
			Задняя порож.	**1475** *3252*	**1600** *3528*	**1650** *3638*	**1725** *3804*	**1800** *3969*	**1925** *4245*	**2000** *4410*	**2125** *4686*	**2325** *5127*	**2525** *5568*	
XMINE D2 L5	L5	**Подземная техника**	Все оси	**1675** *3693*	**1800** *3969*	**1875** *4134*	**1925** *4245*	**2025** *4465*	**2150** *4741*	**2250** *4961*	**2375** *5237*	**2600** *5733*	**2825** *6229*	
XMINE D2 L5	L5	**Погрузчик**	Передняя груж.	**2000** *4410*	**2200** *4851*	**2300** *5072*	**2400** *5292*	**2550** *5623*	**2700** *5954*	**2850** *6284*	**3000** *6615*	**3300** *7277*	**3600** *7938*	8.25 R 15
			Задняя порож.	**1600** *3528*	**1750** *3859*	**1850** *4079*	**1925** *4245*	**2050** *4520*	**2150** *4741*	**2275** *5016*	**2400** *5292*	**2650** *5843*	**2875** *6339*	
XMINE D2 L5	L5	**Подземная техника**	Все оси	**1800** *3969*	**1975** *4355*	**2075** *4575*	**2150** *4741*	**2300** *5072*	**2425** *5347*	**2575** *5678*	**2700** *5954*	**2975** *6560*	**3250** *7166*	
		Применение	бар / psi	3 / 44	3,5 / 51	4 / 58	4,5 / 65	5 / 73	5,5 / 80	6 / 87	6,5 / 94	7 / 102	8 / 116	
XMINE D2 L5	L5	**Погрузчик**	Передняя груж.	**2400** *5292*	**2600** *5733*	**2800** *6174*	**3000** *6615*	**3200** *7056*	**3350** *7387*	**3500** *7718*	**3700** *8159*	**3900** *8600*	**4300** *9482*	10.00 R 15
			Задняя порож.	**1925** *4245*	**2075** *4575*	**2250** *4961*	**2400** *5292*	**2550** *5623*	**2675** *5898*	**2800** *6174*	**2965** *6538*	**3125** *6891*	**3450** *7607*	
XMINE D2 L5	L5	**Подземная техника**	Все оси	**2150** *4741*	**2350** *5182*	**2525** *5568*	**2700** *5954*	**2875** *6339*	**3025** *6670*	**3150** *6946*	**3325** *7332*	**3500** *7718*	**3875** *8544*	
		Применение	бар / psi	3 / 44	3,5 / 51	3,75 / 54	4 / 58	4,5 / 65	5 / 73	5,5 / 80	6 / 87	7 / 102	8 / 116	
XMINE D2 L5	L5	**Погрузчик**	Передняя груж.	**2400** *5292*	**2660** *5865*	**2790** *6152*	**2920** *6439*	**3150** *6946*	**3400** *7497*	**3570** *7872*	**3750** *8269*	**4200** *9261*	**4600** *10143*	350/65 R 15
			Задняя порож.	**1920** *4234*	**2128** *4692*	**2232** *4922*	**2336** *5151*	**2520** *5557*	**2720** *5998*	**2856** *6297*	**3000** *6615*	**3360** *7409*	**3680** *8114*	
XMINE D2 L5	L5	**Подземная техника**	Все оси	**2160** *4763*	**2394** *5279*	**2511** *5537*	**2628** *5795*	**2835** *6251*	**3060** *6747*	**3213** *7085*	**3375** *7442*	**3780** *8335*	**4140** *9129*	
XMINE D2 L5	L5	**Погрузчик**	Передняя груж.	**2550** *5623*	**2850** *6284*	**2975** *6560*	**3100** *6836*	**3350** *7387*	**3600** *7938*	**3850** *8489*	**4100** *9041*	**4600** *10143*	**5100** *11246*	14.5 R 15
			Задняя порож.	**2050** *4520*	**2275** *5016*	**2375** *5237*	**2475** *5457*	**2675** *5898*	**2875** *6339*	**3075** *6780*	**3275** *7221*	**3675** *8103*	**4075** *8985*	
XMINE D2 L5	L5	**Подземная техника**	Все оси	**2300** *5072*	**2575** *5678*	**2675** *5898*	**2800** *6174*	**3025** *6670*	**3250** *7166*	**3475** *7662*	**3700** *8159*	**4150** *9151*	**4600** *10143*	
XMINE D2 L5	L5	**Погрузчик**	Передняя груж.	**3300** *7277*	**3650** *8048*	**3825** *8434*	**4000** *8820*	**4350** *9592*	**4700** *10364*	**5050** *11135*	**5400** *11907*	**6100** *13451*	**6600** *14553*	400/80 R 15
			Задняя порож.	**2650** *5843*	**2925** *6450*	**3050** *6725*	**3200** *7056*	**3475** *7662*	**3750** *8269*	**4050** *8930*	**4325** *9537*	**4875** *10749*	**5275** *11631*	
XMINE D2 L5	L5	**Подземная техника**	Все оси	**2975** *6560*	**3275** *7221*	**3450** *7607*	**3600** *7938*	**3900** *8600*	**4225** *9316*	**4550** *10033*	**4850** *10694*	**5500** *12128*	**5950** *13120*	

ХАРАКТЕРИСТИКИ КРУПНОГАБАРИТНЫХ ШИН MICHELIN

ОПИСАНИЕ **CAI (артикул)**	Макс. дистанция в час, **км** *мили*	ТКВЧ *ТМВЧ* (1)	РАЗМЕРЫ (2) Размеры Michelin e **мм** *дюйм*	D **мм** *дюйм*	R' **мм** *дюйм*	RC **мм** *дюйм*	Глубина протектора **мм** *1/32 дюйма*	E **мм** *дюйм*	Объем **л** *галлон*	**Рекомендованные ободья** Допустимые (3) - (4)	**Бескамерный монтаж** Уплотнительное кольцо CAI (4)	**Камерный монтаж** Камера Ободная лента (4)
20"												
9.00 R 20 камерная												
XMINE D2 L5R * 123382	**6** *3,7*		**277** *10,9*	**1054** *41,5*	**484** *19,1*	**3203** *126,1*	**51** *64,3*		**98** *26*	6.5 – B6.5 7.0T **7.0** B 7.0 7.33V B7.5 7.5	- A20 553004	20 M 20x7.50 E 20x7.50 (8)
12.00 R 20 камерная												
XMINE D2 L5R 123392	**6** *3,7*		**323** *12,7*	**1174** *46,2*	**534** *21*	**3555** *140*	**57** *71,8*		**146** *39*	8.0 **8.5** 8.5V B 8.5 8.50V 9.00V 9.0	-	20 Q 20x8.50 (8) 20x8.50 E
E20 Pilote (13/80 R 20) камерная												
XLC C1 240750			**322** *12,7*	**1050** *41,3*	**476** *18,7*	**3176** *125*	**12** *15,1*		**140** *37*	7.33V – 7.5 B 7.5 – 8.0 B8.0 – 8.0V 8.00V – 8.5 B B8.5 – 8.50V 9.00V – 10.0 – 10.00V **9.0**	-	20 P 20x8.50 (8)
14.00 R 20 бескамерная												
XMINE D2 L5R 372138	**6** *3,7*		**368** *14,5*	**1236** *48,7*	**557** *21,9*	**3745** *147,4*	**48** *60,5*		**175** *46*	**10.00** 10.00W	-	20 Q 20x10.00

ТАБЛИЦА НАГРУЗКА (кг/фунт) – ДАВЛЕНИЕ (бар/psi)

Рисунок протектора	Код идентификации (11)	**Принципы выбора шин и определения давления воздуха в шинах** **См. принципы и методы определения давления воздуха в шинах (10)**												размер
20"		Машина – Применение	**бар** *psi*	**3** *44*	**4** *58*	**5** *73*	**6** *87*	**7** *102*	**8** *116*					
XMINE D2 * L5R	L5R	**Погрузчики**	Передняя опрокид.	**5100** *11 246*	**5800** *12 789*	**6450** *14 222*	**7150** *15 766*	**7800** *17 199*	**8500** *18 743*					**9.00 R 20**
			Передняя груж.	**3000** *6615*	**3400** *7497*	**3800** *8379*	**4200** *9261*	**4600** *10 143*	**5000** *11 025*					
			Задняя порож.	**2400** *5292*	**2700** *5954*	**3050** *6725*	**3350** *7387*	**3700** *8159*	**4000** *8820*					
XMINE D2 * L5R	L5R	**Подземные машины**	Все оси	**2700** *5954*	**3050** *6725*	**3400** *7497*	**3800** *8379*	**4150** *9151*	**4500** *9923*					
XMINE D2 L5R	L5R	**Погрузчики**	Передняя опрокид.	**5800** *12 789*	**6800** *14 994*	**7800** *17 199*	**8850** *19 514*	**9850** *21 719*	**10900** *24 035*					**12.00 R 20**
			Передняя груж.	**3400** *7497*	**4000** *8820*	**4600** *10 143*	**5200** *11 466*	**5800** *12 789*	**6400** *14 112*					
			Задняя порож.	**2700** *5954*	**3200** *7056*	**3700** *8159*	**4150** *9151*	**4650** *10 253*	**5100** *11 246*					
XMINE D2 L5R	L5R	**Подземные машины**	Все оси	**3050** *6725*	**3600** *7938*	**4150** *9151*	**4700** *10 364*	**5200** *11 466*	**5750** *12 679*					
		Машина – Применение	**бар** *psi*	**3** *44*	**4** *58*	**5** *73*	**6** *87*	**7** *102*	**8** *116*	**8,5** *123*	**9** *131*			
XLC C1	C1	**Дорожные катки**	10 км/ч 6 миль/ч	**2520** *5557*	**3100** *6836*	**3660** *8070*	**4260** *9393*	**4840** *10 672*	**5420** *11 951*	**5710** *12 591*	**6000** *13 230*			**E20 Pilote**
			15 км/ч 9 миль/ч	**2240** *4939*	**2760** *6086*	**3260** *7188*	**3790** *8357*	**4310** *9504*	**4820** *10 628*	**5000** *11 025*				
		Машина – Применение	**бар** *psi*	**3** *44*	**4** *58*	**5** *73*	**5,5** *80*	**6** *87*	**6,5** *94*	**7** *102*	**8** *116*	**8,5** *123*		
XMINE D2 L5R	L5R	**Погрузчики**	Передняя груж.	**4140** *9129*	**4920** *10 849*	**5690** *12 546*	**6070** *13 384*	**6460** *14 244*	**6850** *15 104*	**7230** *15 942*	**8010** *17 662*			**14.00 R 20**
			Задняя порож.	**2430** *5358*	**3100** *6836*	**3770** *8313*	**4100** *9041*	**4430** *9768*	**4770** *10 518*	**5100** *11 246*	**5770** *12 723*			
XMINE D2 L5R	L5R	**Подземные машины**	Все оси	**3480** *7673*	**4200** *9261*	**4920** *10 849*	**5280** *11 642*	**5640** *12 436*	**6000** *13 230*	**6360** *14 024*	**7070** *15 589*	**7793** *17 184*		

ХАРАКТЕРИСТИКИ КРУПНОГАБАРИТНЫХ ШИН MICHELIN

ОПИСАНИЕ **CAI (артикул)**	Макс. дистанция в час, **км** *мили*	ТКВЧ *ТМВЧ* (1)	РАЗМЕРЫ (2) Размеры Michelin e **мм** *дюйм*	D **мм** *дюйм*	R' **мм** *дюйм*	RC **мм** *дюйм*	Глубина протектора **мм** *1/32 дюйма*	E **мм** *дюйм*	Объем **л** *галлон*	**Рекомендованные ободья** Допустимые (3) - (4)	**Бескамерный монтаж** Уплотнительное кольцо CAI (4)	**Камерный монтаж** Камера / Ободная лента (4)
20" **16.00 R 20 бескамерная**												
XZL E2 173G 123357	**70** *43,5*		**438** *17,2*	**1343** *52,9*	**615** *24,2*	**4080** *160,6*	**27** *34*		**315** *83*	**10.00W** 11.25	- A20 553004	20 V 20x10.00
20.5" **525/65 R 20.5 бескамерная**												
XS E7 173F 109421 (9)			**521** *20,5*	**1200** *47,2*	**548** *21,6*	**3640** *143,3*	**17** *21,4*		**337** *89*	**16.00**	-	19.5/20.5 UD -
24 R 20.5 бескамерная												
XS E7 176F 109174 (9)			**602** *23,7*	**1374** *54,1*	**620** *24,4*	**4150** *163,4*	**17** *21,4*		**538** *142*	**18.00**	-	20.5 WAMD -

ТАБЛИЦА НАГРУЗКА (кг/фунт) – ДАВЛЕНИЕ (бар/psi)

Рисунок протектора	Код идентификации (11)	**Принципы выбора шин и определения давления воздуха в шинах** **См. принципы и методы определения давления воздуха в шинах (10)**											размер
20"		Машина – Применение	**бар** *psi*	**2** *29*	**3** *44*	**4** *58*	**5** *73*	**6** *87*	**7** *102*	**8** *116*	**8,5** *123*	**9** *131*	**10** *145*	
XZL E2	E2	**Краны и спецтехника**	0 км/ч 0 миль/ч	**3580** *7894*	**4830** *10 650*	**6125** *13 506*	**7390** *16 295*	**8660** *19 095*	**9900** *21 830*	**11 200** *24 696*	**12 075** *26 625*	**12 950** *28 555*	**14 700** *32 414*	**16.00 R 20**
			5 км/ч 3 миль/ч	**2850** *6284*	**3950** *8710*	**5000** *11 025*	**6100** *13 451*	**7200** *15 876*	**8100** *17 861*	**9250** *20 396*	**9825** *21 664*	**10 400** *22 932*	**11 550** *25 468*	
			10 км/ч 6 миль/ч	**2750** *6064*	**3750** *8269*	**4750** *10 474*	**5750** *12 679*	**6700** *14 774*	**7600** *16 758*	**8700** *19 184*	**9125** *20 121*	**9550** *21 058*	**10 600** *23 373*	
			20 км/ч 12 миль/ч	**2500** *5513*	**3250** *7166*	**4250** *9371*	**5000** *11 025*	**6000** *13 230*	**6860** *15 126*	**7600** *16 758*	**8075** *17 805*	**8550** *18 853*	**9500** *20 948*	
			30 км/ч 19 миль/ч	**2250** *4961*	**3000** *6615*	**3750** *8269*	**4500** *9923*	**5250** *11 576*	**6000** *13 230*	**6860** *15 126*	**7225** *15 931*	**7590** *16 736*		
			40 км/ч 25 миль/ч	**2000** *4410*	**2750** *6064*	**3550** *7828*	**4250** *9371*	**5000** *11 025*	**5750** *12 679*	**6500** *14 333*	**6830** *15 060*	**7160** *15 788*		
			50 км/ч 31 миль/ч	**1950** *4300*	**2700** *5954*	**3500** *7718*	**4200** *9261*	**4900** *10 805*	**5700** *12 569*	**6350** *14 002*	**6725** *14 829*	**7100** *15 656*		
			65 км/ч 40 миль/ч	**1850** *4079*	**2650** *5843*	**3400** *7497*	**4150** *9151*	**4850** *10 694*	**5550** *12 238*	**6300** *13 892*	**6650** *14 663*	**7000** *15 435*		
			80 км/ч 50 миль/ч	**1800** *3969*	**2600** *5733*	**3350** *7387*	**4100** *9041*	**4800** *10 584*	**5500** *12 128*	**6250** *13 781*	**6550** *14 443*	**6850** *15 104*		
			90 км/ч 56 миль/ч	**1750** *3859*	**2550** *5623*	**3300** *7277*	**4050** *8930*	**4750** *10 474*	**5450** *12 017*	**6200** *13 671*	**6500** *14 333*			
20.5"		Машина – Применение	**бар** *psi*	**1** *15*	**2** *29*	**3** *44*	**4** *58*	**5** *73*	**6** *87*	**7** *102*	**8** *116*			
XS E7	E7	**Условия пустыни, макс. 80 км/ч**	Дорога с твердым покрытием (одинарная оснащенность)	**1450** *3197*	**2150** *4741*	**2850** *6284*	**3600** *7938*	**4300** *9482*	**5000** *11 025*	**5750** *12 679*	**6500** *14 333*			**525/65 R 20.5**
			Дорога без твердого покрытия (одинарная оснащенность)	**1700** *3749*	**2600** *5733*	**3500** *7718*	**4450** *9812*	**5250** *11 576*						
			Песок (одинарная оснащенность)	**2300** *5072*	**3850** *8489*	**5250** *11 576*								
		Машина – Применение	**бар** *psi*	**1** *15*	**2** *29*	**2,5** *36*	**3** *44*	**3,5** *51*	**4** *58*	**4,5** *65*	**5** *73*	**5,5** *80*	**6** *87*	
XS E7	E7	**Условия пустыни, макс. 80 км/ч**	Дорога с твердым покрытием (одинарная оснащенность)	**1950** *4300*	**2950** *6505*	**3450** *7607*	**4000** *8820*	**4500** *9923*	**5010** *11 047*	**5520** *12 172*	**6050** *13 340*	**6575** *14 498*	**7100** *15 656*	**24 R 20.5**
			Дорога без твердого покрытия (одинарная оснащенность)	**2550** *5623*	**3650** *8048*	**4250** *9371*	**4750** *10 474*	**5300** *11 687*	**5850** *12 899*	**6400** *14 112*	**6750** *14 884*	**7100** *15 656*		
			Песок (одинарная оснащенность)	**3500** *7718*	**5350** *11 797*	**6400** *14 112*	**7100** *15 656*							

ХАРАКТЕРИСТИКИ КРУПНОГАБАРИТНЫХ ШИН MICHELIN

ОПИСАНИЕ CAI (артикул)	Макс. дистанция в час, км мили	ТКВЧ ТМВЧ (1)	РАЗМЕРЫ (2) Размеры Michelin e мм дюйм	D мм дюйм	R' мм дюйм	RC мм дюйм	Глубина протектора мм 1/32 дюйма	E мм дюйм	Объем л галлон	Рекомендованные ободья Допустимые (3) - (4)	Бескамерный монтаж Уплотнительное кольцо CAI (4)	Камерный монтаж Камера Ободная лента (4)
21"												
24 R 21 бескамерная												
XZL E2 176G 110257 (9)			**608** 23,9	**1388** 54,6	**631** 24,8	**4200** 165,4				**18.00/1.5**	- OR 6.6-21 553213	21 WAM 17-20
24"												
12.00 R 24 камерная												
XZH E3 *** 123369	**35** 21,7	**119** 82	**321** 12,6	**1258** 49,5	**591** 23,3	**3857** 151,9	**30** 37,8		**171** 45	7.33V 8.00V 8.0 **8.5** 8.50V	-	24 Q 24/25x8.50 (8)
12.00 R 24 камерная												
XK A L3 *** 242110	**14** 8,7		**330** 13	**1244** 49	**569** 22,4	**3775** 148,6	**21** 26,5		**155** 41	7.33V 7.5 8.00V 8.0 **8.5** 8.50V	- G25 (R1237) 553012	24 Q 24/25x8.50 (8)
XMINE D2 L5R 242046	**6** 3,7			**1280** 50,4	**594** 23,4	**3906** 153,8	**57** 71,8		**138** 36			
XSM D2+ L5S 123647	**4** 2,5		**325** 12,8	**1264** 49,8	**580** 22,8	**3840** 151,2			**140** 37			
14.00 R 24 камерная												
XK A E3 *** 251590	**14** 8,7		**401** 15,8	**1380** 54,3	**638** 25,1	**4205** 165,6	**24** 30,2		**270** 71	9.00V 9.0 **10.0/2.0** 10.00W	-	24/25 T 13-24/25
XK D1 A E4 *** 251592	**18** 11,2	**84** 58		**1412** 55,6	**657** 25,9	**4313** 169,8	**37** 46,6					
14.00 R 24 камерная												
XK A E3 *** 251590	**14** 8,7		**401** 15,8	**1380** 54,3	**638** 25,1	**4205** 165,6	**24** 30,2		**270** 71	9.00V 9.0 10.0/2.0 **10.00W**	-	24/25 TAM 24/25 T 13-24/25 13-24/25 S (8)
XK D1 A E4 *** 251592	**18** 11,2	**84** 58		**1412** 55,6	**657** 25,9	**4313** 169,8	**37** 46,6					
XSM D2+ L5S 123597	**4** 2,5			**1395** 54,9	**636** 25	**4227** 166,4	**58** 73,1		**266** 70			
14.00 R 24 камерная												
XSNOPLUS L2 * TG 123861 (6)	**16** 9,9		**372** 14,6	**1364** 53,7	**545** 21,5	**3941** 155,2	**24** 30,2		**264** 70	**8.00 TG SDC** 9.00/1.5 DC 10.00VA SDC	- OR 2-25 HEUPO 553201	24 ST 24 TD 13-24 DR
XGL A2 L2 * TG 123395 (6)	**16** 9,9		**371** 14,6	**1360** 53,5	**592** 23,3	**4051** 159,5	**25** 31,5		**310** 82			

ТАБЛИЦА НАГРУЗКА (кг/фунт) – ДАВЛЕНИЕ (бар/psi)

Рисунок протектора	Код идентификации (11)	Принципы выбора шин и определения давления воздуха в шинах См. принципы и методы определения давления воздуха в шинах (10)												размер
21"		Машина - Применение		бар	1	2	2,5	3	3,5	4	4,5	5	5,5	6	**24 R 21**
				psi	15	29	36	44	51	58	65	73	80	87	
XZL E2	E2	**Условия пустыни, макс. 80 км/ч**	Дорога с твердым покрытием (одинарная ошиновка)		**1950** 4300	**2950** 6505	**3450** 7607	**4000** 8820	**4500** 9923	**5010** 11 047	**5520** 12 172	**6050** 13 340	**6575** 14 498	**7100** 15 656	
			Дорога без твердого покрытия (одинарная ошиновка)		**2550** 5623	**3650** 8048	**4250** 9371	**4750** 10 474	**5300** 11 687	**5850** 12 899	**6400** 14 112	**6750** 14 884	**7100** 15 656		
			Песок (одинарная ошиновка)		**3500** 7718	**5350** 11 797	**6400** 14 112								
24"		Машина - Применение		бар	4	4,5	5	5,5	6	6,5	7	8	8,5		**12.00 R 24**
				psi	58	65	73	80	87	94	102	116	123		
XZH *** E3	E3	**Карьерный транспорт**	Стандартная		**2700** 5954	**2950** 6505	**3200** 7056	**3475** 7662	**3750** 8269	**4000** 8820	**4250** 9371	**4500** 9923	**4650** 10 253		
		Машина - Применение		бар	2	2,5	3	3,5	4	4,5	5	5,5	6	7	
				psi	29	36	44	51	58	65	73	80	87	102	
XSM D2+ L5S XMINE D2 L5R	L5S L5R	**Погрузчики**	Передняя опрокид.		**3900** 8600	**4600** 10 143	**5200** 11 466	**5850** 12 899	**6550** 14 443	**7150** 15 766	**7800** 17 199	**8450** 18 632	**9100** 20 066	**10 350** 22 822	
			Передняя груж.		**2300** 5072	**2700** 5954	**3050** 6725	**3450** 7607	**3850** 8489	**4200** 9261	**4600** 10 143	**4975** 10 970	**5350** 11 797	**6100** 13 451	
			Задняя порож.		**1850** 4079	**2150** 4741	**2450** 5402	**2750** 6064	**3100** 6836	**3350** 7387	**3700** 8159	**4000** 8820	**4300** 9482	**4900** 10 805	
XK A *** L3 XSM D2+ L5S XMINE D2 L5R	L3 L5S L5R	**Подземные машины**	Все оси		**2050** 4520	**2450** 5402	**2750** 6064	**3100** 6836	**3450** 7607	**3800** 8379	**4150** 9151	**4475** 9867	**4800** 10 584	**5500** 12 128	
		Машина - Применение		бар	4	5	5,5	6	6,5	7	8				**14.00 R 24**
				psi	58	73	80	87	94	102	116				
XK A *** E3 XK D1 A *** E4	E3 E4	**Транспортные машины**	Стандартная		**3750** 8269	**4500** 9923	**4850** 10 694	**5600** 12 348	**5700** 12 569	**5800** 12 789	**6150** 13 561				
		Машина - Применение		бар	2	2,5	3	3,5	4	4,5	5	5,5	6	7	
				psi	29	36	44	51	58	65	73	80	87	102	
XSM D2+ L5S	L5S	**Погрузчики**	Передняя опрокид.		**5550** 12 238	**6400** 14 112	**7300** 16 097	**8150** 17 971	**9100** 20 066	**10050** 22 160	**10900** 24 035	**11 750** 25 909			
			Передняя груж.		**3250** 7166	**3750** 8269	**4300** 9482	**4800** 10 584	**5350** 11 797	**5900** 13 010	**6400** 14 112	**6900** 15 215			
			Задняя порож.		**2600** 5733	**3000** 6615	**3450** 7607	**3850** 8489	**4300** 9482	**4700** 10 364	**5100** 11 246	**5500** 12 128			
XK A *** E3 XK D1 A *** E4 XSM D2+ L5S	E3 E4 L5S	**Подземные машины**	Все оси		**2950** 6505	**3400** 7497	**3850** 8489	**4300** 9482	**4800** 10 584	**5300** 11 687	**5750** 12 679	**6200** 13 671	**6550** 14 443	**7250** 15 986	
XSNOPLUS * TG L2 XGL A2 * TG L2	L2 L2	**Погрузчики**	Передняя опрокид.		**5550** 12 238	**6400** 14 112	**7300** 16 097	**8150** 17 971	**9100** 20 066	**10 050** 22 160	**10 900** 24 035	**11 750** 25 909			
			Передняя груж.		**3250** 7166	**3750** 8269	**4300** 9482	**4800** 10 584	**5350** 11 797	**5900** 13 010	**6400** 14 112	**6900** 15 215			
			Задняя порож.		**2600** 5733	**3000** 6615	**3450** 7607	**3850** 8489	**4300** 9482	**4700** 10 364	**5100** 11 246	**5500** 12 128			
XSNOPLUS * TG L2 XGL A2 * TG L2	L2 L2	**Грейдер**	Все оси		**2300** 5072	**2725** 6009	**3125** 6891	**3550** 7828							

ХАРАКТЕРИСТИКИ КРУПНОГАБАРИТНЫХ ШИН MICHELIN

ОПИСАНИЕ **CAI (артикул)**	Макс. дистанция в час, **км** *мили*	ТКВЧ *ТМВЧ* (1)	РАЗМЕРЫ (2) Размеры Michelin e **мм** *дюйм*	D **мм** *дюйм*	R' **мм** *дюйм*	RC **мм** *дюйм*	Глубина протектора **мм** *1/32 дюйма*	E **мм** *дюйм*	Объем **л** *галлон*	**Рекомендованные ободья** Допустимые (3) - (4)	**Бескамерный монтаж** Уплотнительное кольцо CAI (4)	**Камерный монтаж** Камера Ободная лента (4)
24"												
385/95 R 24 камерная												
X-CRANE 170F 778245	**80** *49,7*		**376** *14,8*	**1361** *53,6*	**631** *24,8*	**4153** *163,5*	**23** *29*		**284** *75*	**10.00W** 10.0 11.25/13	-	24/25T 13-24/25
385/95 R 24 камерная												
XMH S E2T 170E 957157	**70** *43,5*		**389** *15,3*	**1361** *53,6*	**632** *24,9*	**4155** *163,6*	**24** *30,2*		**284** *75*	10.0 **10.00W**	-	24/25T 13-24/25
XSNOPLUS 170E 432272	**70** *43,5*		**386** *15,2*	**1358** *53,5*	**635** *25*	**4156** *163,6*			**283** *75*			

ТАБЛИЦА НАГРУЗКА (кг/фунт) – ДАВЛЕНИЕ (бар/psi)

Рисунок протектора	Код идентификации (11)	**Принципы выбора шин и определения давления воздуха в шинах** **См. принципы и методы определения давления воздуха в шинах (10)**											размер
24"		Машина – Применение	**бар** *psi*	**5** *73*	**6** *87*	**7** *102*	**8** *116*	**9** *131*					
X-CRANE		**Краны и спецтехника**	30 км/ч 19 миль/ч	**4750** *10 474*	**5440** *11 995*	**6125** *13 506*	**6815** *15 027*	**7500** *16 538*					**385/95 R 24 – 14.00 R 24 170F**
			40 км/ч 25 миль/ч	**4370** *9636*	**5005** *11 036*	**5635** *12 425*	**6270** *13 825*	**6900** *15 215*					
			50 км/ч 31 миль/ч	**4255** *9382*	**4870** *10 738*	**5490** *12 105*	**6105** *13 462*	**6720** *14 818*					
			60 км/ч 37 миль/ч	**4180** *9217*	**4785** *10 551*	**5390** *11 885*	**5995** *13 219*	**6600** *14 553*					
			65 км/ч 40 миль/ч	**4085** *9007*	**4675** *10 308*	**5270** *11 620*	**5860** *12 921*	**6450** *14 222*					
			70 км/ч 43 миль/ч	**3990** *8798*	**4570** *10 077*	**5145** *11 345*	**5725** *12 624*	**6300** *13 892*					
			80 км/ч 50 миль/ч	**3800** *8379*	**4350** *9592*	**4900** *10 805*	**5450** *12 017*	**6000** *13 230*					
			90 км/ч 56 миль/ч	**3570** *7872*	**4090** *9018*	**4605** *10 154*	**5120** *11 290*	**5640** *12 436*					
			100 км/ч 62 миль/ч	**3230** *7122*	**3700** *8159*	**4165** *9184*	**4630** *10 209*	**5100** *11 246*					
XMH S E2T XSNOPLUS	E2T	**Краны и спецтехника**	30 км/ч 19 миль/ч	**4860** *10 716*	**5880** *12 965*	**6460** *14 244*	**7000** *15 435*	**7800** *17 199*					**385/95 R 24**
			40 км/ч 25 миль/ч	**4635** *10 220*	**5610** *12 370*	**6165** *13 594*	**6675** *14 718*	**7450** *16 427*					
			50 км/ч 31 миль/ч	**4410** *9724*	**5340** *11 775*	**5865** *12 932*	**6355** *14 013*	**7100** *15 656*					
			60 км/ч 37 миль/ч	**4190** *9239*	**5070** *11 179*	**5565** *12 271*	**6030** *13 296*	**6720** *14 818*					
			65 км/ч 40 миль/ч	**4020** *8864*	**4865** *10 727*	**5345** *11 786*	**5790** *12 767*	**6450** *14 222*					
			70 км/ч 43 миль/ч	**3740** *8247*	**4525** *9978*	**4970** *10 959*	**5385** *11 874*	**6000** *13 230*					
			80 км/ч 50 миль/ч	**3086** *6805*	**3735** *8236*	**4100** *9041*	**4445** *9801*	**4950** *10 915*					
			90 км/ч 56 миль/ч	**2620** *5777*	**3170** *6990*	**3480** *7673*	**3770** *8313*	**4200** *9261*					
			100 км/ч 62 миль/ч	**2245** *4950*	**2715** *5987*	**2980** *6571*	**3230** *7122*	**3600** *7938*					

ХАРАКТЕРИСТИКИ КРУПНОГАБАРИТНЫХ ШИН MICHELIN

ОПИСАНИЕ **CAI (артикул)**	Макс. дистанция в час, **км** *мили*	ТКВЧ *ТМВЧ* (1)	РАЗМЕРЫ (2) Размеры Michelin e **мм** *дюйм*	D **мм** *дюйм*	R' **мм** *дюйм*	RC **мм** *дюйм*	Глубина протектора **мм** *1/32 дюйма*	E **мм** *дюйм*	Объем **л** *галлон*	**Рекомендованные ободья** Допустимые (3) - (4)	**Бескамерный монтаж** Уплотнительное кольцо CAI (4)	**Камерный монтаж** Камера Ободная лента (4)
24"												
15.00 R 24 Pil (17/80 R 24) камерная												
XLC C1 252211			**415** *16,3*	**1334** *52,5*	**592** *23,3*	**4002** *157,6*	**21** *26,5*		**320** *85*	9.00V 9.0 **10.0** 10.0W	-	24/25 TAM 13-24/25 S (8)
16.00 R 24 бескамерная												
XGL A2 L2 * TG 123903 (6)	**16** *9,9*		**435** *17,1*	**1500** *59,1*	**646** *25,4*	**4451** *175,2*	**27** *34*		**412** *109*	**10.00 VA SDC**	- OR 2-25 HEUPO 553201	24/25 VD 13-24 DR
25"												
14.00 R 25 бескамерная												
XH D1 A E4 *** 123331	**22** *13,7*	**102** *70*	**401** *15,8*	**1410** *55,5*	**650** *25,6*	**4291** *168,9*	**38** *47,9*		**275** *73*	**10.00/1.5** 11.25/1.3	- OR 2-25 HEUPO 553201	24/25 TAM 24/25 T
XH D1 A4 E4 *** 123545 (8)	**18** *11,2*	**84** *58*	**380** *15*		**649** *25,6*	**4288** *168,8*			**265** *70*			13-24/25 13-24/25 S (8)
385/95 R 25 бескамерная												
XMH S 170E 254174	**70** *43,5*		**391** *15,4*	**1361** *53,6*	**632** *24,9*	**4155** *163,6*	**24** *30,2*		**278** *73*	**9.50/1.7 CR** 10.00/1.5 11.25/1.3	- OR 3-25 SULLA 553200 OR 2-25 HEUPO 553201	24/25 TAM 24/25 T 13-24/25 13-24/25 S (8)
XSNOPLUS E2 170E 705961	**70** *43,5*		**388** *15,3*	**1365** *53,7*		**4163** *163,9*	**25** *31,5*		**280** *74*			

ТАБЛИЦА НАГРУЗКА (кг/фунт) – ДАВЛЕНИЕ (бар/psi)

Рисунок протектора	Код идентификации (11)	**Принципы выбора шин и определения давления воздуха в шинах** **См. принципы и методы определения давления воздуха в шинах (10)**												размер
24"		Машина - Применение	**бар**	**3**	**4**	**5**	**6**	**6,5**	**7**	**7,5**	**8**	**8,5**		
			psi	*44*	*58*	*73*	*87*	*94*	*102*	*109*	*116*	*123*		
XLC C1	C1	**Дорожные катки**	10 км/ч 6 миль/ч	**5320** *11 731*	**6540** *14 421*	**7750** *17 089*	**8965** *19 768*	**9570** *21 102*	**10 180** *22 447*	**10 790** *23 792*	**11 390** *25 115*	**12 000** *26 460*		15.00 R 24
			15 км/ч 9 миль/ч	**4740** *10 452*	**5820** *12 833*	**6900** *15 215*	**7980** *17 596*	**8520** *18 787*						
		Машина - Применение	**бар**	**2**	**2,5**	**3**	**3,5**	**4**	**4,5**	**5**				
			psi	*29*	*36*	*44*	*51*	*58*	*65*	*73*				
XGL A2 * TG L2	L2	**Погрузчики**	Передняя опрокид.	**7650** *16 868*	**8750** *19 294*	**9850** *21 719*	**10 900** *24 035*	**12 000** *26 460*	**13 100** *28 886*	**14 200** *31 311*				16.00 R 24
			Передняя груж.	**4500** *9923*	**5150** *11 356*	**5800** *12 789*	**6400** *14 112*	**7050** *15 545*	**7700** *16 979*	**8350** *18 412*				
			Задняя порож.	**3600** *7938*	**4100** *9041*	**4650** *10 253*	**5100** *11 246*	**5650** *12 458*	**6150** *13 561*	**6700** *14 774*				
XGL A2 * TG L2	L2	**Грейдеры**	Все оси	**3150** *6946*	**3625** *7993*	**4125** *9096*	**4625** *10 198*							
25"		Машина - Применение	**бар**	**4**	**4,5**	**5**	**5,5**	**5,75**	**6**	**7**	**8,5**			
			psi	*58*	*65*	*73*	*80*	*83*	*87*	*102*	*123*			
XH D1 A *** E4 XH D1 A4 *** E4	E4 E4	**Транспортные машины**	Стандартная	**3750** *8269*	**4100** *9041*	**4500** *9923*	**4850** *10 694*	**5100** *11 246*	**5250** *11 576*	**5800** *12 789*	**6350** *14 002*			14.00 R 25
		Машина - Применение	**бар**	**5**	**6**	**7**	**8**	**9**						
			psi	*73*	*87*	*102*	*116*	*131*						
XMH S XSNOPLUS E2	E2	**Краны и спецтехника**	30 км/ч 19 миль/ч	**4860** *10 716*	**5880** *12 965*	**6460** *14 244*	**7000** *15 435*	**7800** *17 199*						385/95 R 25 170E
			40 км/ч 25 миль/ч	**4635** *10 220*	**5610** *12 370*	**6165** *13 594*	**6675** *14 718*	**7450** *16 427*						
			50 км/ч 31 миль/ч	**4410** *9724*	**5340** *11 775*	**5865** *12 932*	**6355** *14 013*	**7100** *15 656*						
			60 км/ч 37 миль/ч	**4190** *9239*	**5070** *11 179*	**5565** *12 271*	**6030** *13 296*	**6720** *14 818*						
			65 км/ч 40 миль/ч	**4020** *8864*	**4865** *10 727*	**5345** *11 786*	**5790** *12 767*	**6450** *14 222*						
			70 км/ч 43 миль/ч	**3740** *8247*	**4525** *9978*	**4970** *10 959*	**5385** *11 874*	**6000** *13 230*						
			80 км/ч 50 миль/ч	**3086** *6805*	**3735** *8236*	**4100** *9041*	**4445** *9801*	**4950** *10 915*						
			90 км/ч 56 миль/ч	**2620** *5777*	**3170** *6990*	**3480** *7673*	**3770** *8313*	**4200** *9261*						
			100 км/ч 62 миль/ч	**2245** *4950*	**2715** *5987*	**2980** *6571*	**3230** *7122*	**3600** *7938*						

ХАРАКТЕРИСТИКИ КРУПНОГАБАРИТНЫХ ШИН MICHELIN

ОПИСАНИЕ **CAI (артикул)**	Макс. дистанция в час, **км** *мили*	ТКВЧ *ТМВЧ* (1)	РАЗМЕРЫ (2) Размеры Michelin e **мм** *дюйм*	D **мм** *дюйм*	R' **мм** *дюйм*	RC **мм** *дюйм*	Глубина протектора **мм** *1/32 дюйма*	E **мм** *дюйм*	Объем **л** *галлон*	**Рекомендованные ободья** Допустимые (3) - (4)	**Бескамерный монтаж** Уплотнительное кольцо CAI (4)	**Камерный монтаж** Камера Ободная лента (4)
25"												
385/95 R 25 бескамерная												
X-CRANE + 170F 682834 (7)	**80** *49,7*		**380** *15*	**1365** *53,7*	**633** *24,9*	**4165** *164*	**23** *29*		**280** *74*	**9.50/1.7 CR** 10.00/1.5 11.25/1.3	- OR 3-25 SULLA 553200 OR 2-25 HEUPO 553201	24/25 TAM 24/25 T 13-24/25 13-24/25 S (8)
X-CRANE 170F 296917	**80** *49,7*											
15.5 R 25 бескамерная												
XTL A L2 * 123415 (5)	**16** *9,9*		**397** *15,6*	**1272** *50,1*	**553** *21,8*	**3788** *149,1*	**25** *31,5*		**245** *65*	**12.00/1.3** 12.00/1.3DC 13.00/1.3DC	- OR 2-25 HEUPO 553201	25 SAM 15-24/25
XH A L3 * 123008	**16** *9,9*		**404** *15,9*	**1270** *50*	**555** *21,9*	**3789** *149,2*	**26** *32,8*					
XMINE D2 L5R * 252905	**6** *3,7*		**418** *16,5*	**1336** *52,6*	**609** *24*	**4049** *159,4*	**60** *75,6*		**215** *57*			
16.00 R 25 бескамерная												
XH D1 A E4 ** 123350	**28** *17,4*	**164** *112*	**462** *18,2*	**1540** *60,6*	**704** *27,7*	**4672** *183,9*	**43** *54,2*	**564** *22,2*	**380** *100*	**11.25/2.0** 13.00/2.0	- OR 3-25 SULLA 553200	24/25 VAM 14-24/25
X-QUARRY E4R ** 692021	**16** *9,9*	**93** *64*	**437** *17,2*	**1542** *60,7*	**707** *27,8*	**4683** *184,4*	**48** *60,5*					
16.00 R 25 бескамерная												
XMINE D2 L5R 261025	**6** *3,7*		**457** *18*	**1530** *60,2*	**699** *27,5*	**4641** *182,7*	**73** *92*	**564** *22,2*	**320** *85*	**11.25/2.0** 13.00/2.0	- OR 3-25 SULLA 553200	24/25 VAM 14-24/25

ТАБЛИЦА НАГРУЗКА (кг/фунт) – ДАВЛЕНИЕ (бар/psi)

Рисунок протектора	Код идентификации (11)	**Принципы выбора шин и определения давления воздуха в шинах** **См. принципы и методы определения давления воздуха в шинах (10)**											размер
25"		Машина – Применение	**бар** *psi*	**5** *73*	**6** *87*	**7** *102*	**8** *116*	**9** *131*					
X-CRANE + X-CRANE		**Краны и спецтехника**	30 км/ч 19 миль/ч	**4750** *10 474*	**5440** *11 995*	**6125** *13 506*	**6815** *15 027*	**7500** *16 538*					**385/95 R 25 – 14.00 R 25 170F**
			40 км/ч 25 миль/ч	**4370** *9636*	**5005** *11 036*	**5635** *12 425*	**6270** *13 825*	**6900** *15 215*					
			50 км/ч 31 миль/ч	**4255** *9382*	**4870** *10 738*	**5490** *12 105*	**6105** *13 462*	**6720** *14 818*					
			60 км/ч 37 миль/ч	**4180** *9217*	**4785** *10 551*	**5390** *11 885*	**5995** *13 219*	**6600** *14 553*					
			65 км/ч 40 миль/ч	**4085** *9007*	**4575** *10 088*	**5270** *11 620*	**5860** *12 921*	**6450** *14 222*					
			70 км/ч 43 миль/ч	**3990** *8798*	**4570** *10 077*	**5145** *11 345*	**5725** *12 624*	**6300** *13 892*					
			80 км/ч 50 миль/ч	**3800** *8379*	**4350** *9592*	**4900** *10 805*	**5450** *12 017*	**6000** *13 230*					
			90 км/ч 56 миль/ч	**3570** *7872*	**4090** *9018*	**4605** *10 154*	**5120** *11 290*	**5640** *12 436*					
			100 км/ч 62 миль/ч	**3230** *7122*	**3700** *8159*	**4165** *9184*	**4630** *10209*	**5100** *11 246*					
		Машина – Применение	**бар** *psi*	**2** *29*	**2,5** *36*	**3** *44*	**3,5** *51*	**4** *58*	**4,5** *65*				
XTL A * L2 XH A * L3 XMINE D2 * L5R	L2 L3 L5R	**Погрузчики**	Передняя опрокид.	**5900** *13 010*	**6800** *14 994*	**7700** *16 979*	**8550** *18 853*	**9300** *20 507*	**10 300** *22 712*				**15.5 R 25**
			Передняя груж.	**3700** *8159*	**4250** *9371*	**4800** *10 584*	**5350** *11 797*	**5800** *12 789*	**6450** *14 222*				
			Задняя порож.	**2950** *6505*	**3400** *7497*	**3850** *8489*	**4300** *9482*	**4650** *10 253*	**5150** *11 356*				
XTL A * L2 XH A * L3 XMINE D2 * L5R	L2 L3 L5R	**Грейдеры**	Все оси	**2325** *5127*	**2650** *5843*	**3000** *6615*							
XMINE D2 * L5R	L5R	**Подземные машины**	Все оси	**3350** *7387*	**3850** *8489*	**4300** *9482*	**4800** *10 584*	**5200** *11 466*	**5800** *12 789*				
		Машина – Применение	**бар** *psi*	**3,5** *51*	**4** *58*	**4,5** *65*	**5** *73*	**5,5** *80*	**6** *87*	**6,5** *94*	**7** *102*	**7,5** *109*	**8** *116*
XH D1 A ** E4	E4	**Транспортные машины**	Стандартная		**5000** *11 025*	**5450** *12 017*	**5900** *13 010*	**6400** *14 112*	**6850** *15 104*	**7300** *16 097*	**7550** *16 648*	**7750** *17 089*	**8000** *17 640*
X-QUARRY ** E4R	E4R	**Карьерный транспорт**	30 км/ч 19 миль/ч	**5300** *11 687*	**5800** *12 789*	**6300** *13 892*	**6800** *14 994*	**7300** *16 097*	**7800** *17 199*				**16.00 R 25**
		Машина – Применение	**бар** *psi*	**2** *29*	**3** *44*	**4** *58*	**5** *73*	**6** *87*	**7** *102*				
XMINE D2 L5R	L5R	**Погрузчики**	Передняя опрокид.	**7650** *16 868*	**9850** *21 719*	**12 000** *26 460*	**14 200** *31 311*	**16 300** *35 942*	**18 550** *40 903*				
			Передняя груж.	**4500** *9923*	**5800** *12 789*	**7050** *15 545*	**8350** *18 412*	**9600** *21 168*	**10 900** *24 035*				
			Задняя порож.	**3600** *7938*	**4650** *10 253*	**5650** *12 458*	**6700** *14 774*	**7700** *16 979*	**8700** *19 184*				
XMINE D2 L5R	L5R	**Подземные машины**	Все оси	**4050** *8930*	**5200** *11 466*	**6350** *14 002*	**7500** *16 538*	**8650** *19 073*	**9800** *21 609*				

ХАРАКТЕРИСТИКИ КРУПНОГАБАРИТНЫХ ШИН MICHELIN

ОПИСАНИЕ **CAI (артикул)**	Макс. дистанция в час, **км** *мили*	ТКВЧ *ТМВЧ* (1)	РАЗМЕРЫ (2) Размеры Michelin e **мм** *дюйм*	D **мм** *дюйм*	R' **мм** *дюйм*	RC **мм** *дюйм*	Глубина протектора **мм** *1/32 дюйма*	E **мм** *дюйм*	Объем **л** *галлон*	**Рекомендованные ободья** Допустимые (3) - (4)	**Бескамерный монтаж** Уплотнительное кольцо CAI (4)	**Камерный монтаж** Камера Ободная лента (4)
25" **445/95 R 25 бескамерная**												
XL B 177E 282741	**70** *43,5*		**422** *16,6*	**1484** *58,4*	**680** *26,8*	**4506** *177,4*	**29** *36,5*		**350** *92*	**11.00/1.7 CR** 11.25/2	- OR 3-25 SULLA 553200	24/25 VAM 14-24/25
445/95 R 25 бескамерная												
X-CRANE + 174F 738428	**80** *49,7*		**442** *17,4*	**1485** *58,5*	**693** *27,3*	**4542** *178,8*	**25** *31,5*		**380** *100*	**11.00/1.7 CR** 11.25/2	- OR 3-25 SULLA 553200	24/25 VAM 14-24/25
X-CRANE 174F 297069 (8)	**80** *49,7*											

ТАБЛИЦА НАГРУЗКА (кг/фунт) – ДАВЛЕНИЕ (бар/psi)

Рисунок протектора	Код идентификации (11)	**Принципы выбора шин и определения давления воздуха в шинах** **См. принципы и методы определения давления воздуха в шинах (10)**											размер
25"		Машина – Применение	**бар** *psi*	**2** *29*	**3** *44*	**4** *58*	**5** *73*	**6** *87*	**7** *102*	**8** *116*	**9** *131*			
XL B		**Краны и спецтехника**	30 км/ч 19 миль/ч	**2925** *6450*	**4100** *9041*	**5000** *11 025*	**5850** *12 899*	**6750** *14 884*	**7650** *16 868*	**8600** *18 963*	**9500** *20 948*			**445/95 R 25 - 16.00 R 25**
			40 км/ч 25 миль/ч	**2800** *6174*	**3900** *8600*	**4775** *10 529*	**5600** *12 348*	**6450** *14 222*	**7300** *16 097*	**8200** *18 081*	**9050** *19 955*			
			50 км/ч 31 миль/ч	**2650** *5843*	**3725** *8214*	**4550** *10 033*	**5300** *11 687*	**6150** *13 561*	**6950** *15 325*	**7800** *17 199*	**8600** *18 963*			
			65 км/ч 40 миль/ч	**2400** *5292*	**3375** *7442*	**4125** *9096*	**4850** *10 694*	**5600** *12 348*	**6350** *14 002*	**7150** *15 766*	**7800** *17 199*			
			70 км/ч 43 миль/ч	**2250** *4961*	**3150** *6946*	**3850** *8489*	**4500** *9923*	**5200** *11 466*	**5900** *13 010*	**6600** *14 553*	**7300** *16 097*			
			80 км/ч 50 миль/ч	**1850** *4079*	**2600** *5733*	**3150** *6946*	**3700** *8159*	**4250** *9371*	**4850** *10 694*	**5400** *11 907*	**6000** *13 230*			
			90 км/ч 56 миль/ч	**1575** *3473*	**2200** *4851*	**2700** *5954*	**3150** *6946*	**3650** *8048*	**4150** *9151*	**4600** *10 143*	**5100** *11 246*			
			100 км/ч 62 миль/ч	**1350** *2977*	**1900** *4190*	**2300** *5072*	**2700** *5954*	**3120** *6880*	**3550** *7828*	**3950** *8710*	**4400** *9702*			
		Машина – Применение	**бар** *psi*	**5** *73*	**6** *87*	**7** *102*	**8** *116*	**9** *131*						
X-CRANE + X-CRANE		**Краны и спецтехника**	30 км/ч 19 миль/ч	**5340** *11 775*	**6095** *13 439*	**6850** *15 104*	**7615** *16 791*	**8375** *18 467*						**445/95 R 25 - 16.00 R 25 - 17/4F**
			40 км/ч 25 миль/ч	**4910** *10 827*	**5605** *12 359*	**6300** *13 892*	**7005** *15 446*	**7705** *16 990*						
			50 км/ч 31 миль/ч	**4780** *10 540*	**5460** *12 039*	**6140** *13 539*	**6820** *15 038*	**7505** *16 549*						
			65 км/ч 40 миль/ч	**4590** *10 121*	**5240** *11 554*	**5890** *12 987*	**6545** *14 432*	**7205** *15 887*						
			70 км/ч 43 миль/ч	**4485** *9889*	**5120** *11 290*	**5755** *12 690*	**6395** *14 101*	**7035** *15 512*						
			80 км/ч 50 миль/ч	**4270** *9415*	**4875** *10 749*	**5480** *12 083*	**6090** *13 428*	**6700** *14 774*						
			90 км/ч 56 миль/ч	**4015** *8853*	**4580** *10 099*	**5150** *11 356*	**5725** *12 624*	**6300** *13 892*						
			100 км/ч 62 миль/ч	**3775** *8324*	**4305** *9493*	**4840** *10 672*	**5380** *11 863*	**5920** *13 054*						

ХАРАКТЕРИСТИКИ КРУПНОГАБАРИТНЫХ ШИН MICHELIN

ОПИСАНИЕ **CAI (артикул)**	Макс. дистанция в час, **км** *мили*	ТКВЧ *ТМВЧ* (1)	РАЗМЕРЫ (2) Размеры Michelin e **мм** *дюйм*	D **мм** *дюйм*	R' **мм** *дюйм*	RC **мм** *дюйм*	Глубина протектора **мм** *1/32 дюйма*	E **мм** *дюйм*	Объем **л** *галлон*	**Рекомендованные ободья** Допустимые (3) - (4)	**Бескамерный монтаж** Уплотнительное кольцо CAI (4)	**Камерный монтаж** Камера Ободная лента (4)
25" **17.5 R 25 бескамерная**												
XSNOPLUS L2T *TG 123871	**16** *9,9*		**448** *17,6*	**1342** *52,8*	**580** *22,8*	**3987** *157*	**28** *35,3*		**333** *88*	**14.00/1.5**	- OR 2-25 HEUPO 553201	24/25 TAM 16-24/25 (8)
XTL A L2 * 123425 (5)	**16** *9,9*		**459** *18,1*	**1337** *52,6*	**574** *22,6*	**3964** *156,1*			**332** *88*			
XH A L3 * 123009	**16** *9,9*		**448** *17,6*	**1340** *52,8*	**582** *22,9*	**3989** *157*	**29** *36,5*		**328** *87*			
XK A L3 ** 263251	**14** *8,7*		**481** *18,9*	**1346** *53*	**600** *23,6*	**4045** *159,3*	**25** *31,5*		**300** *79*			
XLD D2 A L5T * 123317	**10** *6,2*		**454** *17,9*	**1406** *55,4*	**619** *24,4*	**4206** *165,6*	**63** *79,4*		**305** *81*			
XMINE D2 L5R 263220 (8)	**6** *3,7*		**471** *18,5*	**1402** *55,2*	**636** *25*	**4237** *166,8*	**65** *81,9*		**285** *75*			
XMINE D2 L5 ** 009071	**6** *3,7*		**480** *18,9*		**641** *25,2*	**4254** *167,5*						
XSM D2+ L5S 123707 (8)	**4** *2,5*		**456** *18*	**1395** *54,9*	**598** *23,5*	**4131** *162,6*	**78** *98,3*		**272** *72*			
XSM D2+ L5S ** 218365	**4** *2,5*			**1397** *55*	**641** *25,2*	**4246** *167,2*						
445/80 R 25 бескамерная												
XL B 170E 757059	**70** *43,5*		**435** *17,1*	**1356** *53,4*	**619** *24,4*	**4112** *161,9*	**26** *32,8*		**340** *90*	14.00/1.5 **14.00/1.7 CR**	- OR 3-25 SULLA 553200 OR 2-25 HEUPO 553201	24/25 TAM 16-24/25 (8)

ТАБЛИЦА НАГРУЗКА (кг/фунт) – ДАВЛЕНИЕ (бар/psi)

Рисунок протектора	Код идентификации (11)	**Принципы выбора шин и определения давления воздуха в шинах** **См. принципы и методы определения давления воздуха в шинах (10)**												размер
25"		Машина – Применение	**бар** *psi*	**2** *29*	**2,5** *36*	**3** *44*	**3,5** *51*	**4,25** *62*	**4,5** *65*	**5** *73*	**5,5** *80*	**6** *87*	**6,5** *94*	
XSNOPLUS *TG L2T XTL A *L2 XH A *L3 XLD D2 A *L5T XMINE D2 L5R XSM D2+ L5S	L2T L2 L3 L5T L5R L5S	**Погрузчики**	Передняя опрокид.	**7300** *16 097*	**8150** *17 971*	**9100** *20 066*	**10 000** *22 050*	**11 350** *25 027*	**11 750** *25 909*					**17.5 R25**
			Передняя груж.	**4550** *10 033*	**5100** *11 246*	**5700** *12 569*	**6250** *13 781*	**7100** *15 656*	**7350** *16 207*					
			Задняя порож.	**3650** *8048*	**4100** *9041*	**4550** *10 033*	**5000** *11 025*	**5700** *12 569*	**5900** *13 010*					
XK A ** L3	L3	**Погрузчики**	Передняя опрокид.	**7300** *16 097*	**8150** *17 971*	**9100** *20 066*	**10 000** *22 050*	**11 350** *25 027*	**11 750** *25 909*	**12 700** *28 004*	**13 600** *29 988*			
			Передняя груж.	**4550** *10 033*	**5100** *11 246*	**5700** *12 569*	**6250** *13 781*	**7100** *15 656*	**7350** *16 207*	**7925** *17 475*	**8500** *18 743*			
			Задняя порож.	**3650** *8048*	**4100** *9041*	**4550** *10 033*	**5000** *11 025*	**5700** *12 569*	**5900** *13 010*	**6350** *14 002*	**6800** *14 994*			
XMINE D2 ** L5 XSM D2+ ** L5S	L5 L5S	**Погрузчики**	Передняя опрокид.			**7540** *16 626*	**8650** *19 073*	**10 000** *22 050*	**10 400** *22 932*	**11 360** *25 049*	**12 000** *26 460*	**12 800** *28 224*	**13 600** *29 988*	
			Передняя груж.			**4750** *10 474*	**5450** *12 017*	**6250** *13 781*	**6500** *14 333*	**7100** *15 656*	**7500** *16 538*	**8000** *17 640*	**8500** *18 743*	
			Задняя порож.			**3800** *8379*	**4360** *9614*	**5000** *11 025*	**5200** *11 466*	**5680** *12 524*	**6000** *13 230*	**6400** *14 112*	**6800** *14 994*	
XTL A *L2 XSNOPLUS *TG L2T XH A *L3 XLD D2 A *L5T	L2 L2T L3 L5T	**Грейдеры**	Все оси	**2800** *6174*	**3250** *7166*	**3650** *8048*								
XK A ** L3 XLD D2 A *L5T XMINE D2 L5R	L3 L5T L5R	**Подземные транспортные машины**	Все оси			**4250** *9371*	**4750** *10 474*	**5600** *12 348*	**5800** *12 789*	**6300** *13 892*	**6700** *147 74*			
XMINE D2 ** L5	L5	**Подземные транспортные машины**	Все оси			**4250** *9371*	**4750** *10 474*	**5600** *12 348*	**5800** *12 789*	**6300** *13 892*	**6700** *14 774*	**7100** *15 656*	**7500** *16 538*	
		Машина – Применение	**бар** *psi*	**2** *29*	**3** *44*	**4** *58*	**5** *73*	**6** *87*	**7** *102*					**445/80 R25 – 17.5 R25**
XL B		**Краны и спецтехника**	30 км/ч 19 миль/ч	**2725** *6009*	**3650** *8048*	**4600** *10 143*	**5650** *12 458*	**6750** *14 884*	**7800** *17 199*					
			40 км/ч 25 миль/ч	**2600** *5733*	**3475** *7662*	**4400** *9702*	**5400** *11 907*	**6450** *14 222*	**7450** *16 427*					
			50 км/ч 31 миль/ч	**2475** *5457*	**3300** *7277*	**4150** *9151*	**5150** *11 356*	**6150** *13 561*	**7100** *15 656*					
			60 км/ч 37 миль/ч	**2365** *5215*	**3150** *6946*	**3975** *8765*	**5565** *12 271*	**6030** *13 296*	**6720** *14 818*					
			65 км/ч 40 миль/ч	**2250** *4961*	**3000** *6615*	**3800** *8379*	**4650** *10 253*	**5550** *12 238*	**6450** *14 222*					
			70 км/ч 43 миль/ч	**2100** *4631*	**2800** *6174*	**3550** *7828*	**4350** *9592*	**5200** *11 466*	**6000** *13 230*					
			80 км/ч 50 миль/ч	**1725** *3804*	**2300** *5072*	**2900** *6395*	**3600** *7938*	**4250** *9371*	**4950** *10 915*					
			90 км/ч 56 миль/ч	**1475** *3252*	**1975** *4355*	**2500** *5513*	**3050** *6725*	**3650** *8048*	**4200** *9261*					
			100 км/ч 62 миль/ч	**1250** *2756*	**1675** *3693*	**2150** *4741*	**2650** *5843*	**3150** *6946*	**3600** *7938*					

ХАРАКТЕРИСТИКИ КРУПНОГАБАРИТНЫХ ШИН MICHELIN

ОПИСАНИЕ	Макс. дистанция в час,	ТКВЧ	РАЗМЕРЫ (2)							Рекомендованные ободья	Бескамерный монтаж	Камерный монтаж
			Размеры Michelin							Допустимые (3) - (4)	Уплотнительное кольцо CAI (4)	Камера
			e	D	R'	RC	Глубина протектора	E	Объем			Ободная лента (4)
CAI (артикул)	**км**	*ТМВЧ* (1)	**мм**	**мм**	**мм**	**мм**	**мм**	**мм**	**л**			
	мили		*дюйм*	*дюйм*	*дюйм*	*дюйм*	*1/32 дюйма*	*дюйм*	*галлон*			
25" **445/80 R 25 бескамерная**												
XGC 170E 264520	**70** *43,5*		**446** *17,6*	**1352** *53,2*	**625** *24,6*	**4119** *162,2*	**28** *35,3*		**340** *90*	14.00/1.5 **14.00/1.7 CR**	- OR 3-25 SULLA 553200 OR 2-25 HEUPO 553201	24/25 TAM 16-24/25 (8)

ТАБЛИЦА НАГРУЗКА (кг/фунт) – ДАВЛЕНИЕ (бар/psi)

Рисунок протектора	Код идентификации (11)	**Принципы выбора шин и определения давления воздуха в шинах См. принципы и методы определения давления воздуха в шинах (10)**											размер
25"		Машина - Применение	**бар**	**5**	**6**	**7**							
			psi	*73*	*87*	*102*							
XGC		**Краны и спецтехника**	30 км/ч 19 миль/ч	**5650** *12 458*	**6750** *14 884*	**7800** *17 199*							**445/80 R25-E**
			40 км/ч 25 миль/ч	**5400** *11 907*	**6450** *14 222*	**7450** *16 427*							
			50 км/ч 31 миль/ч	**5150** *11 356*	**6150** *13 561*	**7100** *15 656*							
			60 км/ч 37 миль/ч	**5565** *12 271*	**6030** *13 296*	**6720** *14 818*							
			65 км/ч 40 миль/ч	**4650** *10 253*	**5550** *12 238*	**6450** *14 222*							
			70 км/ч 43 миль/ч	**4350** *9592*	**5200** *11 466*	**6000** *13 230*							
			80 км/ч 50 миль/ч	**3600** *7938*	**4250** *9371*	**4950** *10 915*							
			90 км/ч 56 миль/ч	**3050** *6725*	**3650** *8048*	**4200** *9261*							
			100 км/ч 62 миль/ч	**2650** *5843*	**3150** *6946*	**3600** *7938*							

ХАРАКТЕРИСТИКИ КРУПНОГАБАРИТНЫХ ШИН MICHELIN

ОПИСАНИЕ **CAI (артикул)**	Макс. дистанция в час, **км** *мили*	ТКВЧ *ТМВЧ* (1)	РАЗМЕРЫ (2) Размеры Michelin e **мм** *дюйм*	D **мм** *дюйм*	R' **мм** *дюйм*	RC **мм** *дюйм*	Глубина протектора **мм** *1/32 дюйма*	E **мм** *дюйм*	Объем **л** *галлон*	**Рекомендованные ободья** Допустимые (3) - (4)	**Бескамерный монтаж** Уплотнительное кольцо CAI (4)	**Камерный монтаж** Камера / Ободная лента (4)
25"												
18.00 R 25 бескамерная												
XS E7 276450 (9)			**492** *19,4*	**1600** *63*	**722** *28,4*	**4831** *190,2*	**21** *26,5*	**641** *25,2*	**532** *141*	**13.00/2.5** 15.00/2.5	- OR 3-25 SULLA 553200	25 WAM 16-24/25 (8)
18.00 R 25 бескамерная												
XH D1 B E4 ** 123021	**30** *18,6*	**222** *152*	**525** *20,7*	**1665** *65,6*	**760** *29,9*	**5050** *198,8*	**47** *59,2*	**598** *23,5*	**500** *132*	**13.00/2.5** 15.00/2.5	- OR 3-25 SULLA 553200	25 WAM 16-24/25 (8)
XH D1 A E4 ** 123031	**22** *13,7*	**163** *112*		**1668** *65,7*	**762** *30*	**5058** *199,1*						
XK D1 A E4 ** 270680	**18** *11,2*	**133** *91*	**530** *20,9*		**764** *30,1*	**5064** *199,4*			**495** *131*			
18.00 R 25 бескамерная												
XMINE D2 LSR * 270641 (8)	**6** *3,7*		**528** *20,8*	**1658** *65,3*	**746** *29,4*	**5000** *196,9*	**82** *103,3*		**460** *122*	**13.00/2.5** 15.00/2.5	- OR 3-25 SULLA 553200	25 WAM 16-24/25 (8)
XMINE D2 LS ** 391927	**6** *3,7*		**536** *21,1*	**1656** *65,2*	**736** *29*	**4971** *195,7*						
XSM D2+ LSS 123657 (8)	**4** *2,5*		**504** *19,8*	**1653** *65,1*	**738** *29,1*	**4969** *195,6*	**96** *120,9*		**432** *114*			
XSM D2+ LSS ** 686348	**4** *2,5*		**507** *20*	**1655** *65,2*	**743** *29,3*	**4988** *196,4*			**440** *116*			

ТАБЛИЦА НАГРУЗКА (кг/фунт) – ДАВЛЕНИЕ (бар/psi)

Рисунок протектора	Код идентификации (11)	**Принципы выбора шин и определения давления воздуха в шинах** **См. принципы и методы определения давления воздуха в шинах (10)**												размер
25"		Машина – Применение	**бар**	**1**	**1,5**	**2**	**2,5**	**3**	**3,5**	**4**	**4,5**	**5**	**6**	
			psi	*15*	*22*	*29*	*36*	*44*	*51*	*58*	*65*	*73*	*87*	
XS E7	E7	**Условия пустыни, макс. 65 км/ч**	Дорога с твердым покрытием (одинарная оцинковка)			**3250** *7166*	**3900** *8600*	**4500** *9923*	**5050** *11 135*	**5600** *12 348*	**6250** *13 781*	**6850** *15 104*	**8000** *17 640*	18.00 R 25
			Дорога с твердым покрытием (сдвоенная оцинковка)			**2925** *6450*	**3510** *7740*	**4050** *8930*	**4545** *10 022*	**5040** *11 113*	**5625** *12 403*	**6165** *13 594*	**7200** *15 876*	
			Дорога без твердого покрытия (одинарная оцинковка)			**3250** *7166*	**4050** *8930*	**4950** *10 915*	**5750** *12 679*	**6600** *14 553*				
			Дорога без твердого покрытия (сдвоенная оцинковка)			**2925** *6450*	**3645** *8037*	**4455** *9823*	**5175** *11 411*	**5940** *13 098*				
			Песок (одинарная оцинковка)	**3600** *7938*	**5050** *11 135*	**6350** *14 002*								
			Песок (сдвоенная оцинковка)	**3240** *7144*	**4545** *10 022*	**5715** *12 602*								
		Машина – Применение	**бар**	**4**	**4,25**	**4,5**	**5**	**6**	**7**	**7,5**				
			psi	*58*	*62*	*65*	*73*	*87*	*102*	*109*				
XH D1 B ** E4 XH D1 A ** E4 XK D1 A ** E4	E4 E4 E4	**Транспортные машины**	Стандартная	**6800** *14 994*	**7100** *15 656*	**7400** *16 317*	**8000** *17 640*	**9250** *20 396*	**9850** *21 719*	**10 150** *22 381*				
		Машина – Применение	**бар**	**3**	**4**	**4,5**	**5**	**5,5**	**6**	**7**	**7,5**	**8**	**8,25**	
			psi	*44*	*58*	*65*	*73*	*80*	*87*	*102*	*109*	*116*	*120*	
XMINE D2 * LSR XSM D2+ LSS	LSR LSS	**Погрузчики**	Передняя опрокид.	**13 700** *30 209*	**16 900** *37 265*	**18 450** *40 682*	**20 050** *44 210*	**21 500** *47 408*	**22 950** *50 605*	**25 750** *56 779*				
			Передняя груж.	**8050** *17 750*	**9950** *21 940*	**10 850** *23 924*	**11 800** *26 019*	**12 650** *27 893*	**13 500** *29 768*	**15 150** *33 406*				
			Задняя порож.	**6450** *14 222*	**7950** *17 530*	**8700** *19 184*	**9450** *20 837*	**10 100** *22 271*	**10 800** *23 814*	**12 100** *26 681*				
XMINE D2 ** LS	LS	**Подземные транспортные машины**	Все оси	**6700** *14 774*	**8250** *18 191*	**9000** *19 845*	**9750** *21 499*	**10 600** *23 373*	**11 200** *24 696*	**12 500** *27 563*	**13 200** *29 106*	**14 000** *30 870*	**14 200** *31 311*	
XMINE D2 ** LS XSM D2+ ** LSS	LS LSS	**Погрузчики**	Передняя опрокид.		**15 725** *34 674*	**17 000** *37 485*	**18 530** *40 859*	**20 060** *44 232*	**21 250** *46 856*	**23 800** *52 479*	**25 500** *56 228*	**26 450** *58 322*	**27 200** *59 976*	
			Передняя груж.		**9250** *20 396*	**10 000** *22 050*	**10 900** *24 035*	**11 800** *26 019*	**12 500** *27 563*	**14 000** *30 870*	**15 000** *33 075*	**15 550** *34 288*	**16 000** *35 280*	
			Задняя порож.		**7400** *16 317*	**8000** *17 640*	**8720** *19 228*	**9450** *20 837*	**10 000** *22 050*	**11 200** *24 696*	**12 000** *26 460*	**12 450** *27 452*	**12 800** *28 224*	

ХАРАКТЕРИСТИКИ КРУПНОГАБАРИТНЫХ ШИН MICHELIN

ОПИСАНИЕ **CAI (артикул)**	Макс. дистанция в час, **км** *мили*	ТКВЧ *TMBЧ* (1)	РАЗМЕРЫ (2) Размеры Michelin e **мм** *дюйм*	D **мм** *дюйм*	R' **мм** *дюйм*	RC **мм** *дюйм*	Глубина протектора **мм** *1/32 дюйма*	E **мм** *дюйм*	Объем **л** *галлон*	**Рекомендованные ободья** Допустимые (3) - (4)	**Бескамерный монтаж** Уплотнительное кольцо CAI (4)	**Камерный монтаж** Камера Ободная лента (4)
25" **18.00 R 25 бескамерная**												
XV C E2 186E 123491 (9)	**50** *31,1*	**284** *195*	**496** *19,5*	**1622** *63,9*	**743** *29,3*	**4925** *193,9*	**26** *32,8*	**641** *25,2*	**563** *149*	**13.00/2.5** 15.00/2.5	- OR 3-25 SULLA 553200	25 WAM 16-24/25 (8)
18.00 R 25 бескамерная												
XV C E2 183E 123993 (8)	**50** *31,1*	**284** *195*	**498** *19,6*	**1610** *63,4*	**743** *29,3*	**4901** *193*	**26** *32,8*	**641** *25,2*	**576** *152*	**13.00/2.5** 15.00/2.5	- OR 3-25 SULLA 553200	25 WAM 16-24/25 (8)

ТАБЛИЦА НАГРУЗКА (кг/фунт) – ДАВЛЕНИЕ (бар/psi)

Рисунок протектора	Код идентификации (11)	**Принципы выбора шин и определения давления воздуха в шинах** **См. принципы и методы определения давления воздуха в шинах (10)**											размер
25"		Машина – Применение	**бар** *psi*	**2** *29*	**3** *44*	**4** *58*	**5** *73*	**6** *87*	**7** *102*	**7,5** *109*	**8** *116*	**9** *131*		
XV C E2	E2	**Краны и спецтехника**	30 км/ч 19 миль/ч	**3700** *8159*	**5200** *11 466*	**6300** *13 892*	**7400** *16 317*	**8650** *19 073*	**9900** *21 830*	**10 500** *23 153*	**11 100** *24 476*	**12 400** *27 342*		**18.00 R 25 - 186E**
			40 км/ч 25 миль/ч	**3525** *7773*	**4950** *10 915*	**6000** *13 230*	**7050** *15 545*	**8250** *18 191*	**9400** *20 727*	**10 000** *22 050*	**10 600** *23 373*	**11 800** *26 019*		
			50 км/ч 31 миль/ч	**3375** *7442*	**4725** *10 419*	**5700** *12 569*	**6750** *14 884*	**7850** *17 309*	**8950** *19 735*	**9525** *21 003*	**10 100** *22 271*	**11 200** *24 696*		
			65 км/ч 40 миль/ч	**3050** *6725*	**4275** *9426*	**5200** *11 466*	**6100** *13 451*	**7100** *15 656*	**8150** *17 971*	**8650** *19 073*	**9150** *20 176*	**10 200** *22 491*		
			70 км/ч 43 миль/ч	**2850** *6284*	**4000** *8820*	**4850** *10 694*	**5700** *12 569*	**6650** *14 663*	**7600** *16 758*	**8075** *17 805*	**8550** *18 853*	**9500** *20 948*		
			80 км/ч 50 миль/ч	**2325** *5127*	**3275** *7221*	**3975** *8765*	**4675** *10 308*	**5450** *12 017*	**6250** *13 781*	**6625** *14 608*	**7000** *15 435*	**7800** *17 199*		
			90 км/ч 56 миль/ч	**2000** *4410*	**2800** *6174*	**3400** *7497*	**4000** *8820*	**4650** *10 253*	**5300** *11 687*	**5650** *12 458*	**6000** *13 230*	**6650** *14 663*		
			100 км/ч 62 миль/ч	**1700** *3749*	**2400** *5292*	**2900** *6395*	**3400** *7497*	**4000** *8820*	**4550** *10 033*	**4750** *10 474*	**5150** *11 356*	**5700** *12 569*		
		Машина – Применение	**бар** *psi*	**2** *29*	**3** *44*	**4** *58*	**5** *73*	**6** *87*	**7** *102*	**7,5** *109*	**8** *116*	**9** *131*		
XV C E2	E2	**Краны и спецтехника**	30 км/ч 19 миль/ч	**2730** *6020*	**3965** *8743*	**5200** *11 466*	**6435** *14 189*	**7670** *16 912*	**8900** *19 625*	**9520** *20 992*	**10 140** *22 359*	**11 375** *25 082*		**18.00 R 25 - 183E**
			40 км/ч 25 миль/ч	**2605** *5744*	**3782** *8339*	**4960** *10 937*	**6140** *13 539*	**7315** *16 130*	**8500** *18 743*	**9085** *20 032*	**9670** *21 322*	**10 850** *23 924*		
			50 км/ч 31 миль/ч	**2480** *5468*	**3600** *7938*	**4720** *10 408*	**5840** *12 877*	**6960** *15 347*	**8085** *17 827*	**8695** *19 172*	**9205** *20 297*	**10 325** *22 767*		
			65 км/ч 40 миль/ч	**2225** *4906*	**3235** *7133*	**4240** *9349*	**5245** *11 565*	**6255** *13 792*	**7260** *16 008*	**7765** *17 122*	**8270** *18 235*	**9275** *20 451*		
			70 км/ч 43 миль/ч	**2100** *4631*	**3050** *6725*	**4000** *8820*	**4950** *10 915*	**5900** *13 010*	**6850** *15 104*	**7325** *16 152*	**7800** *17 199*	**8750** *19 294*		
			80 км/ч 50 миль/ч	**1720** *3793*	**2500** *5513*	**3280** *7232*	**4060** *8952*	**4840** *10 672*	**5615** *12 381*	**6000** *13 230*	**6390** *14 090*	**7175** *15 821*		
			90 км/ч 56 миль/ч	**1470** *3241*	**2135** *4708*	**2800** *6174*	**3465** *7640*	**4130** *9107*	**4795** *10 573*	**5125** *11 301*	**5460** *12 039*	**6125** *13 506*		
			100 км/ч 62 миль/ч	**1260** *2778*	**1830** *4035*	**2400** *5292*	**2970** *6549*	**3540** *7806*	**4110** *9063*	**4395** *9691*	**4680** *10 319*	**5250** *11 576*		
XV C E2	E2	**Транспортные машины**	Стандартная			**6800** *14 994*	**8000** *17 640*	**9250** *20 396*	**9850** *21 719*	**10 150** *22 381*				

ХАРАКТЕРИСТИКИ КРУПНОГАБАРИТНЫХ ШИН MICHELIN

ОПИСАНИЕ **CAI (артикул)**	Макс. дистанция в час, **км** *мили*	ТКВЧ *ТМВЧ* (1)	РАЗМЕРЫ (2) Размеры Michelin e **мм** *дюйм*	D **мм** *дюйм*	R' **мм** *дюйм*	RC **мм** *дюйм*	Глубина протектора **мм** *1/32 дюйма*	E **мм** *дюйм*	Объем **л** *галлон*	**Рекомендованные ободья** Допустимые (3) - (4)	**Бескамерный монтаж** Уплотнительное кольцо CAI (4)	**Камерный монтаж** Камера Ободная лента (4)
25" **505/95 R 25 бескамерная**												
XVC 183E 565628 (9)	**50** *31,1*	**284** *195*	**498** *19,6*	**1610** *63,4*	**743** *29,3*	**4902** *193*	**26** *32,8*		**576** *152*	10.0/2.0 **13.00/2.5** 15.00/2.5	- OR 3-25 SULLA 553200	25 WAM 16-24/25 (8)

ТАБЛИЦА НАГРУЗКА (кг/фунт) – ДАВЛЕНИЕ (бар/psi)

Рисунок протектора	Код идентификации (11)	**Принципы выбора шин и определения давления воздуха в шинах** **См. принципы и методы определения давления воздуха в шинах (10)**											размер
25"		Машина – Применение	**бар** *psi*	**5** *73*	**6** *87*	**7** *102*	**8** *116*	**9** *131*					
XVC		**Краны и спецтехника**	30 км/ч 19 миль/ч	**6435** *14 189*	**7670** *16 912*	**8905** *19 636*	**10 140** *22 359*	**11 375** *25 082*					**505/95R25**
			40 км/ч 25 миль/ч	**6140** *13 539*	**7315** *16 130*	**8495** *18 731*	**9670** *21 322*	**10 850** *23 924*					
			50 км/ч 31 миль/ч	**5840** *12 877*	**6960** *15 347*	**8085** *17 827*	**9205** *20 297*	**10 325** *22 767*					
			60 км/ч 37 миль/ч	**5545** *12 227*	**6610** *14 575*	**7670** *16 912*	**8730** *19 250*	**9800** *21 609*					
			65 км/ч 40 миль/ч	**5245** *11 565*	**6255** *13 792*	**7260** *16 008*	**8270** *18 235*	**9275** *20 451*					
			70 км/ч 43 миль/ч	**4950** *10 915*	**5900** *13 010*	**6850** *15 104*	**7800** *17 199*	**8750** *19 294*					
			80 км/ч 50 миль/ч	**4060** *8952*	**4840** *10 672*	**5615** *12 381*	**6390** *14 090*	**7175** *15 821*					
			90 км/ч 56 миль/ч	**3465** *7640*	**4130** *9107*	**4795** *10 573*	**5460** *12 039*	**6125** *13 506*					
			100 км/ч 62 миль/ч	**2970** *6549*	**3540** *7806*	**4110** *9063*	**4680** *10 319*	**5250** *11 576*					

ХАРАКТЕРИСТИКИ КРУПНОГАБАРИТНЫХ ШИН MICHELIN

ОПИСАНИЕ	Макс. дистанция в час, км	ТКВЧ	РАЗМЕРЫ (2)							Рекомендованные ободья	Бескамерный монтаж	Камерный монтаж
			Размеры Michelin									
			e	D	R'	RC	Глубина протектора	E	Объем	Допустимые (3) - (4)	Уплотнительное кольцо CAI (4)	Камера / Ободная лента (4)
CAI (артикул)	мили	ТМВЧ (1)	мм / дюйм	мм / дюйм	мм / дюйм	мм / дюйм	мм / 1/32 дюйма	мм / дюйм	л / галлон			
25"												
20.5 R 25 бескамерная												
XADN E3T ** 177B 123407	**28** 17,4		**528** 20,8	**1490** 58,7	**667** 26,3	**4485** 176,6	**36** 45,4		**474** 125	**17.00/2.0**	-	24/25 VAM
XADT E4T ** 177B 123335 (8)	**22** 13,7		**527** 20,7	**1492** 58,7		**4489** 176,7	**44** 55,4		**455** 120		OR 3-25 SULLA 553200	17-24/25
20.5 R 25 бескамерная												
XSNOPLUS L2T * 123795	**16** 9,9		**534** 21	**1471** 57,9	**632** 24,9	**4362** 171,7	**31** 39,1		**500** 132	**17.00/2.0** **17.00/1.7**	-	24/25 VAM
XTL A L2 * 123435 (5)	**16** 9,9		**532** 20,9	**1480** 58,3	**637** 25,1	**4391** 172,9					OR 3-25 SULLA 553200	17-24/25
XH A L3 * 263451 (8)	**16** 9,9		**527** 20,7	**1482** 58,3	**650** 25,6	**4427** 174,3			**495** 131			
XHA2 L3 * 186 A2 899613	**16** 9,9		**528** 20,8	**1486** 58,5	**644** 25,4	**4420** 174	**33** 41,6		**489** 129		OR 2-25 HEUPO 553201	
XK A L3 ** 263460	**14** 8,7		**560** 22		**655** 25,8	**4447** 175,1	**28** 35,3		**485** 128			
XLD D2 A L5T * 123325	**10** 6,2		**534** 21	**1530** 60,2	**674** 26,5	**4578** 180,2	**72** 90,7		**427** 113			
XMINE D2 L5R * 266823 (8)	**6** 3,7		**556** 21,9		**689** 27,1	**4616** 181,7	**74** 93,2		**447** 118			
XMINE D2 L5 ** 353968	**6** 3,7		**562** 22,1	**1535** 60,4	**701** 27,6	**4656** 183,3						

ТАБЛИЦА НАГРУЗКА (кг/фунт) – ДАВЛЕНИЕ (бар/psi)

Рисунок протектора	Код идентификации (11)	Принципы выбора шин и определения давления воздуха в шинах См. принципы и методы определения давления воздуха в шинах (10)												размер
25"		Машина – Применение	бар	2	2,5	3	3,5	4	4,25	4,5				
			фунт на кв. дюйм	29	36	44	51	58	62	65				
XADN ** E3T XADT ** E4T	E3T E4T	**Шарнирно-сочлененные самосвалы**	Стандартная	**4750** 10 474	**5250** 11 576	**5750** 12 679	**6250** 13 781	**6800** 14 994	**7050** 15 545	**7300** 16 097				
		Машина – Применение	бар	2	2,5	3	3,5	4,25	4,5	5	5,5	6	6,5	
			фунт на кв. дюйм	29	36	44	51	62	65	73	80	87	94	
XSNOPLUS * L2T XTL A * L2 XH A * L3 XHA2 * L3 XLD D2 A * L5T XMINE D2 * L5R	L2T L2 L3 L3 L5T L5R	**Погрузчики**	Передняя опрокид.	**10 000** 22 050	**11 150** 24 586	**12 300** 27 122	**13 450** 29 657	**15 200** 33 516	**15 850** 34 949					20.5 R 25
			Передняя груж.	**6250** 13 781	**7000** 15 435	**7700** 16 979	**8400** 18 522	**9500** 20 948	**9900** 21 830					
			Задняя порож.	**5000** 11 025	**5600** 12 348	**6150** 13 561	**6700** 14 774	**7600** 16 758	**7900** 17 420					
XK A ** L3	L3	**Погрузчики**	Передняя опрокид.	**10 000** 22 050	**11 150** 24 586	**12 300** 27 122	**13 450** 29 657	**15 200** 33 516	**15 850** 34 949	**17 130** 37 772	**18 400** 40 572			
			Передняя груж.	**6250** 13 781	**7000** 15 435	**7700** 16 979	**8400** 18 522	**9500** 20 948	**9900** 21 830	**10 700** 23 594	**11 500** 25 358			
			Задняя порож.	**5000** 11 025	**5600** 12 348	**6150** 13 561	**6700** 14 774	**7600** 16 758	**7900** 17 420	**8550** 18 853	**9180** 20 242			
XMINE D2 ** L5	L5	**Погрузчики**	Передняя опрокид.			**10 000** 22 050	**11 270** 24 850	**14 250** 31 421	**14 875** 32 799	**16 150** 35 611	**17 000** 37 485	**18 530** 40 859	**19 550** 43 108	
			Передняя груж.			**6300** 13 892	**7100** 15 656	**8400** 18 522	**8750** 19 294	**9500** 20 948	**10 000** 22 050	**10 900** 24 035	**11 500** 25 358	
			Задняя порож.			**5040** 11 113	**5680** 12 524	**6700** 14 774	**7000** 15 435	**7600** 16 758	**8000** 17 640	**8720** 19 228	**9200** 20 286	
XSNOPLUS * L2T XTL A * L2 XH A * L3 XHA2 * L3 XLD D2 A * L5T	L2T L2 L3 L3 L5T	**Грейдеры**	Все оси	**3600** 7938	**4125** 9096	**4625** 10 198								
XK A ** L3 XLD D2 A * L5T XMINE D2 * L5R	L3 L5T L5R	**Подземные транспортные машины**	Все оси			**5600** 12 348	**6300** 13 892	**7300** 16 097	**7750** 17 089	**8250** 18 191	**9000** 19 845			
XMINE D2 ** L5	L5	**Подземные транспортные машины**	Все оси			**5600** 12 348	**6300** 13 892	**7300** 16 097	**7750** 17 089	**8250** 18 191	**9000** 19 845	**9500** 20 948	**10 000** 22 050	

ХАРАКТЕРИСТИКИ КРУПНОГАБАРИТНЫХ ШИН MICHELIN

ОПИСАНИЕ **CAI (артикул)**	Макс. дистанция в час, **км** *мили*	ТКВЧ *ТМВЧ* (1)	РАЗМЕРЫ (2) Размеры Michelin e **мм** *дюйм*	D **мм** *дюйм*	R' **мм** *дюйм*	RC **мм** *дюйм*	Глубина протектора **мм** *1/32 дюйма*	E **мм** *дюйм*	Объем **л** *галлон*	**Рекомендованные ободья** Допустимые (3) - (4)	**Бескамерный монтаж** Уплотнительное кольцо CAI (4)	**Камерный монтаж** Камера Ободная лента (4)
25" **525/80 R 25 бескамерная**												
XL B 179E 758060	**70** *43,5*		**513** *20,2*	**1486** *58,5*	**678** *26,7*	**4505** *177,4*	**24** *30,2*		**478** *126*	17.00/2.0 **17.00/1.7 CR**	- OR 3-25 SULLA 553200	24/25 VAM 17-24/25
525/80 R 25 бескамерная												
X-CRANE + 176 F 086926 (7)	**80** *49,7*		**528** *20,8*	**1482** *58,3*	**682** *26,9*	**4508** *177,5*	**28** *35,3*		**500** *132*	17.00/2.0 **17.00/1.7 CR**	- OR 3-25 SULLA 553200	24/25 VAM 17-24/25

ТАБЛИЦА НАГРУЗКА (кг/фунт) – ДАВЛЕНИЕ (бар/psi)

Рисунок протектора	Код идентификации (11)	**Принципы выбора шин и определения давления воздуха в шинах** **См. принципы и методы определения давления воздуха в шинах (10)**											размер
25"		Машина – Применение	**бар** *psi*	**2** *29*	**3** *44*	**4** *58*	**5** *73*	**6** *87*	**7** *102*				
XL B		**Краны и спецтехника**	30 км/ч 19 миль/ч	**3700** *8159*	**4950** *10 915*	**6200** *13 671*	**7500** *16 538*	**8800** *19 404*	**10 100** *22 271*				**525/80 R 25 - 20.5 R 25**
			40 км/ч 25 миль/ч	**3525** *7773*	**4700** *10 364*	**5900** *13 010*	**7150** *15 766*	**8350** *18 412*	**9600** *21 168*				
			50 км/ч 31 миль/ч	**3375** *7442*	**4475** *9867*	**5600** *12 348*	**6800** *14 994*	**7950** *17 530*	**9150** *20 176*				
			65 км/ч 40 миль/ч	**3050** *6725*	**4075** *8985*	**5100** *11 246*	**6150** *13 561*	**7200** *15 876*	**8300** *18 302*				
			70 км/ч 43 миль/ч	**2850** *6284*	**3800** *8379*	**4750** *10 474*	**5750** *12 679*	**6750** *14 884*	**7750** *17 089*				
			80 км/ч 50 миль/ч	**2325** *5127*	**3125** *6891*	**3900** *8600*	**4725** *10 419*	**5550** *12 238*	**6350** *14 002*				
			90 км/ч 56 миль/ч	**2000** *4410*	**2650** *5843*	**3350** *7387*	**4050** *8930*	**4750** *10 474*	**5450** *12 017*				
			100 км/ч 62 миль/ч	**1700** *3749*	**2275** *5016*	**2850** *6284*	**3450** *7607*	**4050** *8930*	**4650** *10 253*				
		Машина – Применение	**бар** *psi*	**5** *73*	**6** *87*	**7** *102*							
X-CRANE +		**Краны и спецтехника**	30 км/ч 19 миль/ч	**6700** *14 774*	**7700** *16 979*	**8900** *19 625*							**525/80 R 25**
			40 км/ч 25 миль/ч	**6150** *13 561*	**7100** *15 656*	**8200** *18 081*							
			50 км/ч 31 миль/ч	**6000** *13 230*	**6900** *15 215*	**8000** *17 640*							
			60 км/ч 37 миль/ч	**5900** *13 010*	**6800** *14 994*	**7850** *17 309*							
			65 км/ч 40 миль/ч	**5750** *12 679*	**6650** *14 663*	**7650** *16 868*							
			70 км/ч 43 миль/ч	**5650** *12 458*	**6500** *14 333*	**7500** *16 538*							
			80 км/ч 50 миль/ч	**5350** *11 797*	**6150** *13 561*	**7100** *15 656*							
			90 км/ч 56 миль/ч	**5050** *11 135*	**5800** *12 789*	**6700** *14 774*							
			100 км/ч 62 миль/ч	**4550** *10 033*	**5250** *11 576*	**6050** *13 340*							

ХАРАКТЕРИСТИКИ КРУПНОГАБАРИТНЫХ ШИН MICHELIN

ОПИСАНИЕ **CAI (артикул)**	Макс. дистанция в час, **км** *мили*	ТКВЧ *ТМВЧ* (1)	РАЗМЕРЫ (2) Размеры Michelin e **мм** *дюйм*	D **мм** *дюйм*	R' **мм** *дюйм*	RC **мм** *дюйм*	Глубина протектора **мм** *1/32 дюйма*	E **мм** *дюйм*	Объем **л** *галлон*	**Рекомендованные ободья** Допустимые (3) - (4)	**Бескамерный монтаж** Уплотнительное кольцо CAI (4)	**Камерный монтаж** Камера Ободная лента (4)
25"												
525/80 R 25 бескамерная												
XGC 179E 822796	**70** *43,5*		**522** *20,6*	**1490** *58,7*	**681** *26,8*	**4520** *178*	**31** *39,1*		**508** *134*	17.00/2.0 **17.00/1.7 CR**	- OR 3-25 SULLA 553200	24/25 VAM 17-24/25
21.00 R 25 бескамерная												
XS E7 276670 (9)			**558** *22*	**1750** *68,9*	**767** *30,2*	**5226** *205,7*	**19** *23,9*		**700** *185*	**15.00/3.0**	- OR 3-25 SULLA 553200	25 YBAM 17-24/25
21.00 R 25 бескамерная												
XK A L3 ** 270850	**14** *8,7*		**609** *24*	**1768** *69,6*	**800** *31,5*	**5343** *210,4*	**33** *41,6*		**700** *185*	**15.00/3.0** 17.00/3.0	- OR 3-25 SULLA 553200	25 YBAM 17-24/25
21.00 R 25 бескамерная												
XK A L3 ** 270850	**14** *8,7*		**609** *24*	**1768** *69,6*	**800** *31,5*	**5343** *210,4*	**33** *41,6*		**700** *185*	**15.00/3.0** 17.00/3.0	- OR 3-25 SULLA 553200	25 YBAM 17-24/25

ТАБЛИЦА НАГРУЗКА (кг/фунт) – ДАВЛЕНИЕ (бар/psi)

Рисунок протектора	Код идентификации (11)	**Принципы выбора шин и определения давления воздуха в шинах** **См. принципы и методы определения давления воздуха в шинах (10)**											размер
25"		Машина – Применение	**бар** *psi*	**5** *73*	**6** *87*	**7** *102*							
XGC		**Краны и спецтехника**	30 км/ч 19 миль/ч	**7500** *16 538*	**8800** *19 404*	**10 100** *22 271*							**525/80 R 25 – E**
			40 км/ч 25 миль/ч	**7150** *15 766*	**8350** *18 412*	**9600** *21 168*							
			50 км/ч 31 миль/ч	**6800** *14 994*	**7950** *17 530*	**9150** *20 176*							
			60 км/ч 37 миль/ч	**6440** *14 200*	**7560** *16 670*	**8680** *19 139*							
			65 км/ч 40 миль/ч	**6150** *13 561*	**7200** *15 876*	**8300** *18 302*							
			70 км/ч 43 миль/ч	**5750** *12 679*	**6750** *14 884*	**7750** *17 089*							
			80 км/ч 50 миль/ч	**4725** *10 419*	**5550** *12 238*	**6350** *14 002*							
			90 км/ч 56 миль/ч	**4050** *8930*	**4750** *10 474*	**5450** *12 017*							
			100 км/ч 62 миль/ч	**3450** *7607*	**4050** *8930*	**4650** *10 253*							
		Машина – Применение	**бар** *psi*	**1** *15*	**1,5** *22*	**2** *29*	**2,5** *36*	**3** *44*	**3,5** *51*	**4** *58*	**4,5** *65*	**5** *73*	**6** *87*
XS E7	E7	**Условия пустыни, макс. 65 км/ч**	Дорога с твердым покрытием (одинарная ошиновка)	**2500** *5513*	**3050** *6725*	**3750** *8269*	**4500** *9923*	**5250** *11 576*	**6000** *13 230*	**6650** *14 663*	**7350** *16 207*	**8050** *17 750*	**9500** *20 948*
			Дорога с твердым покрытием (сдвоенная ошиновка)	**2250** *4961*	**2745** *6053*	**3375** *7442*	**4050** *8930*	**4725** *10 419*	**5400** *11 907*	**6435** *14 189*	**6615** *14 586*	**7245** *15 975*	**8550** *18 853*
			Дорога без твердого покрытия (одинарная ошиновка)	**2750** *6064*	**3750** *8269*	**4750** *10 474*	**5800** *12 789*	**6800** *14 994*	**7800** *17 199*				
			Дорога без твердого покрытия (сдвоенная ошиновка)	**2475** *5457*	**3375** *7442*	**4275** *9426*	**5220** *11 510*	**6120** *13 495*	**7020** *15 479*				
			Песок (одинарная ошиновка)	**4250** *9371*	**6000** *13 230*	**7600** *16 758*							
			Песок (сдвоенная ошиновка)	**3825** *8434*	**5400** *11 907*	**6840** *15 082*							
		Машина – Применение	**бар** *psi*	**4** *58*	**4,5** *65*	**5** *73*	**5,5** *80*	**6** *87*	**6,5** *94*	**7** *102*	**7,5** *109*	**8** *116*	
XK A ** L3	L3	**Транспортные машины**	Стандартная	**8350** *18 412*	**9100** *20 066*	**9850** *21 719*	**10 600** *23 373*	**11 400** *25 137*	**12 150** *26 791*	**12 550** *27 673*	**12 925** *28 500*	**13 300** *29 327*	
		Машина – Применение	**бар** *psi*	**2** *29*	**3** *44*	**4** *58*	**5** *73*	**6** *87*	**7** *102*	**8** *116*			
XK A ** L3	L3	**Подземные машины**	Все оси	**6600** *14 553*	**8500** *18 743*	**10 400** *22 932*	**12 300** *27 122*	**14 250** *31 421*	**15 650** *34 508*	**16 600** *36 603*			

21.00 R 25

ХАРАКТЕРИСТИКИ КРУПНОГАБАРИТНЫХ ШИН MICHELIN

ОПИСАНИЕ **CAI (артикул)**	Макс. дистанция в час, **км** *мили*	ТКВЧ *TMBЧ* (1)	РАЗМЕРЫ (2) Размеры Michelin e **мм** *дюйм*	D **мм** *дюйм*	R' **мм** *дюйм*	RC **мм** *дюйм*	Глубина протектора **мм** *1/32 дюйма*	E **мм** *дюйм*	Объем **л** *галлон*	**Рекомендованные ободья** Допустимые (3) - (4)	**Бескамерный монтаж** Уплотнительное кольцо CAI (4)	**Камерный монтаж** Камера Ободная лента (4)
25"												
550/65 R 25 бескамерная												
XLD 65 L3T * 123570	**16** *9,9*		**549** *21,6*	**1400** *55,1*	**600** *23,6*	**4147** *163,3*	**32** *40,3*		**450** *119*	17.00/2.0 **17.00/1.7**	- OR 3-25 SULLA 553200 OR 2-25 HEUPO 553201	24/25 VAM 17-24/25
23.5 R 25 бескамерная												
XL B E2 188E 123474	**70** *43,5*		**598** *23,5*	**1619** *63,7*	**738** *29,1*	**4905** *193,1*	**27** *34*		**700** *185*	**19.50/2.5**	- OR 3-25 SULLA 553200	25 WAM 18-24/25

ТАБЛИЦА НАГРУЗКА (кг/фунт) – ДАВЛЕНИЕ (бар/psi)

Рисунок протектора	Код идентификации (11)	**Принципы выбора шин и определения давления воздуха в шинах** **См. принципы и методы определения давления воздуха в шинах (10)**												размер
25"		Машина – Применение	**бар** *psi*	**2** *29*	**2,25** *33*	**2,5** *36*	**3** *44*	**3,25** *47*	**3,5** *51*	**4** *58*	**4,25** *62*	**4,5** *65*	**5** *73*	
XLD 65 * L3T	L3T	**Погрузчики**	Передняя опрокид.	**7850** *17 309*	**8575** *18 908*	**9300** *20 507*	**10 700** *23 594*	**11 440** *25 225*	**12 150** *26 791*	**13 600** *29 988*	**14 320** *31 576*	**15 040** *33 163*	**16 480** *36 338*	**550/65 R 25**
			Передняя груж.	**4900** *10 805*	**5350** *11 797*	**5800** *12 789*	**6700** *14 774*	**7150** *15 766*	**7600** *16 758*	**8500** *18 743*	**8950** *19 735*	**9400** *20 727*	**10 300** *22 712*	
			Задняя порож.	**3925** *8655*	**4290** *9459*	**4650** *10 253*	**5350** *11 797*	**5720** *12 613*	**6075** *13 395*	**6800** *14 994*	**7165** *15 799*	**7525** *16 593*	**8250** *18 191*	
XLD 65 * L3T	L3T	**Грейдеры**	Все оси	**2940** *6483*	**3210** *7078*	**3480** *7673*	**4020** *8864*	**4290** *9459*	**4560** *10 055*	**5100** *11 246*				
		Машина – Применение	**бар** *psi*	**2** *29*	**3** *44*	**4** *58*	**5** *73*	**6** *87*	**7** *102*					
XL B E2	E2	**Краны и спецтехника**	30 км/ч 19 миль/ч	**4750** *10 474*	**6350** *14 002*	**7950** *17 530*	**9600** *21 168*	**11 300** *24 917*	**13 000** *28 665*					**23.5 R 25 – 60/50 R 25**
			40 км/ч 25 миль/ч	**4550** *10 033*	**6050** *13 340*	**7550** *16 648*	**9200** *20 286*	**10 800** *23 814*	**12 400** *27 342*					
			50 км/ч 31 миль/ч	**4325** *9537*	**5750** *12 679*	**7200** *15 876*	**8750** *19 294*	**10 300** *22 712*	**11 800** *26 019*					
			65 км/ч 40 миль/ч	**3925** *8655*	**5200** *11 466*	**6550** *14 443*	**7900** *17 420*	**9300** *20 507*	**10 700** *23 594*					
			70 км/ч 43 миль/ч	**3660** *8070*	**4880** *10 760*	**6100** *13 451*	**7400** *16 317*	**8700** *19 184*	**10 000** *22 050*					
			80 км/ч 50 миль/ч	**3000** *6615*	**4000** *8820*	**5000** *11 025*	**6050** *13 340*	**7150** *15 766*	**8200** *18 081*					
			90 км/ч 56 миль/ч	**2550** *5623*	**3425** *7552*	**4250** *9371*	**5200** *11 466*	**6100** *13 451*	**7000** *15 435*					
			100 км/ч 62 миль/ч	**2100** *4631*	**2925** *6450*	**3650** *8048*	**4400** *9702*	**5200** *11 466*	**6000** *13 230*					

ХАРАКТЕРИСТИКИ КРУПНОГАБАРИТНЫХ ШИН MICHELIN

ОПИСАНИЕ **CAI (артикул)**	Макс. дистанция в час, **км** *мили*	ТКВЧ *ТМВЧ* (1)	РАЗМЕРЫ (2) Размеры Michelin e **мм** *дюйм*	D **мм** *дюйм*	R' **мм** *дюйм*	RC **мм** *дюйм*	Глубина протектора **мм** *1/32 дюйма*	E **мм** *дюйм*	Объем **л** *галлон*	**Рекомендованные ободья** Допустимые (3) - (4)	**Бескамерный монтаж** Уплотнительное кольцо CAI (4)	**Камерный монтаж** Камера Ободная лента (4)
25"												
23.5 R 25 бескамерная												
XADN+ E3 ** 185B 295773 (7)	**28** *17,4*		**602** *23,7*	**1598** *62,9*	**721** *28,4*	**4824** *189,9*	**38** *47,9*		**702** *185*	**19.50/2.5**	- OR 3-25 SULLA 553200	25 WAM 18-24/25
XADN E3T ** 185B 123417	**28** *17,4*		**601** *23,7*	**1612** *63,5*	**719** *28,3*	**4846** *190,8*			**654** *173*			
X-SUPER TERRAIN E4T ** 185B 769360	**26** *16,2*		**603** *23,7*	**1623** *63,9*	**728** *28,7*	**4890** *192,5*	**51** *64,3*		**650** *172*			
23.5 R 25 бескамерная												
XSNOPLUS L2T * 460452	**16** *9,9*		**603** *23,7*	**1610** *63,4*	**687** *27*	**4761** *187,4*	**34** *42,8*		**670** *177*	**19.50/2.5**	- OR 3-25 SULLA 553200	25 WAM 18-24/25
XTL A L2 * 123445 (5)	**16** *9,9*		**596** *23,5*	**1614** *63,5*	**686** *27*	**4766** *187,6*			**680** *180*			
XH A L3 * 123054 (8)	**16** *9,9*		**602** *23,7*	**1606** *63,2*		**4751** *187*			**660** *174*			
XHA2 L3 * 195 A2 139147	**16** *9,9*		**599** *23,6*	**1612** *63,5*	**690** *27,2*	**4773** *187,9*	**36** *45,4*		**672** *178*			
XK A L3 ** 263670 (12)	**14** *8,7*		**632** *24,9*	**1611** *63,4*	**702** *27,6*	**4802** *189,1*	**30** *37,8*		**635** *168*			
XLD2 A L5T * 123326	**10** *6,2*		**612** *24,1*	**1662** *65,4*	**722** *28,4*	**4947** *194,8*	**77** *97*		**600** *159*			
XMINE D2 L5R * 266931 (8)	**6** *3,7*		**637** *25,1*	**1656** *65,2*	**707** *27,8*	**4898** *192,8*	**83** *104,6*		**590** *156*			
XMINE D2 L5 ** 199408	**6** *3,7*				**751** *29,6*	**5009** *197,2*						
XSM D2+ L5S 123677 (8)	**4** *2,5*		**617** *24,3*	**1653** *65,1*	**736** *29*	**4967** *195,6*	**88** *110,9*		**611** *161*			
600/65 R 25 бескамерная												
XLD 65 L3T * 063799	**16** *9,9*		**622** *24,5*	**1429** *56,3*	**617** *24,3*	**4246** *167,2*	**34** *42,8*		**484** *128*	17.00/1.7 17.00/2.0 **19.50/2.5**	- OR 3-25 SULLA 553200	- -

ТАБЛИЦА НАГРУЗКА (кг/фунт) – ДАВЛЕНИЕ (бар/psi)

Рисунок протектора	Код идентификации (11)	**Принципы выбора шин и определения давления воздуха в шинах** **См. принципы и методы определения давления воздуха в шинах (10)**												размер
25"		Машина – Применение	**бар** *psi*	**2** *29*	**2,5** *36*	**3** *44*	**3,5** *51*	**3,75** *54*	**4** *58*	**4,5** *65*	**5** *73*	**5,5** *80*		
XADN ** E3T X-SUPER TERRAIN ** E4T	E3T E4T	**Шарнирно-сочлененные самосвалы**	Стандартная	**5650** *12 458*	**6380** *14 068*	**7100** *15 656*	**7800** *17 199*	**8175** *18 026*	**8550** *18 853*	**9250** *20 396*	**9950** *21 940*	**10 350** *22 822*		23.5 R 25
XADN+ ** E3	E3	**Шарнирно-сочлененные самосвалы**	Стандартная	**4930** *10 871*	**5650** *12 458*	**6380** *14 068*	**7100** *15 656*	**7450** *16 427*	**7800** *17 199*	**8550** *18 853*	**9250** *20 396*			
		Машина – Применение	**бар** *psi*	**2** *29*	**2,5** *36*	**3** *44*	**3,5** *51*	**4** *58*	**4,5** *65*	**5** *73*	**5,5** *80*	**6** *87*	**6,5** *94*	
XSNOPLUS * L2T XTL A * L2 XH A * L3 XHA2 * L3 XLD D2 A * L5T XMINE D2 * L5R XSM D2+ L5S	L2T L2 L3 L3 L5T L5R L5S	**Погрузчики**	Передняя опрокид.	**12 950** *28 555*	**14 550** *32 083*	**16 250** *35 831*	**17 850** *39 359*	**19 450** *42 887*						
			Передняя груж.	**8100** *17 861*	**9100** *20 066*	**10 150** *22 381*	**11 150** *24 586*	**12 150** *26 791*						
			Задняя порож.	**6500** *14 333*	**7300** *16 097*	**8100** *17 861*	**8900** *19 625*	**9700** *21 389*						
XK A ** L3	L3	**Погрузчики**	Передняя опрокид.	**12 950** *28 555*	**14 550** *32 083*	**16 250** *35 831*	**17 850** *39 359*	**19 450** *42 887*	**21 350** *47 077*	**22 230** *49 017*	**23 200** *51 156*			
			Передняя груж.	**8100** *17 861*	**9100** *20 066*	**10 150** *22 381*	**11 150** *24 586*	**12 150** *26 791*	**13 350** *29 437*	**13 900** *30 650*	**14 500** *31 973*			
			Задняя порож.	**6500** *14 333*	**7300** *16 097*	**8100** *17 861*	**8900** *19 625*	**9700** *21 389*	**10 700** *23 594*	**11 160** *24 608*	**11 600** *25 578*			
XMINE D2 ** L5	L5	**Погрузчики**	Передняя опрокид.			**14 025** *30 925*	**15 725** *34 674*	**17 510** *38 610*	**19 040** *41 983*	**20 655** *45 544*	**21 845** *48 168*	**23 120** *50 980*	**24 650** *54 353*	
			Передняя груж.			**8250** *18 191*	**9250** *20 396*	**10 300** *22 712*	**11 200** *24 696*	**12 150** *26 791*	**12 850** *28 334*	**13 600** *29 988*	**14 500** *31 973*	
			Задняя порож.			**6600** *14 553*	**7400** *16 317*	**8240** *18 169*	**8960** *19 757*	**9720** *21 433*	**10 280** *22 667*	**10 880** *23 990*	**11 600** *25 578*	
XSNOPLUS * L2T XTL A * L2 XH A * L3 XHA2 * L3 XLD D2 A * L5T	L2T L2 L3 L3 L5T	**Грейдеры**	Все оси	**4875** *10 749*	**5425** *11 962*	**6000** *13 230*								
XK A ** L3 XLD D2 A * L5T XMINE D2 * L5R	L3 L5T L5R	**Подземные транспортные машины**	Все оси			**7300** *16 097*	**8250** *18 191*	**9000** *19 845*	**9750** *21 499*	**10 600** *23 373*	**11 500** *25 358*			
XMINE D2 ** L5	L5	**Подземные транспортные машины**	Все оси			**7300** *16 097*	**8250** *18 191*	**9000** *19 845*	**9750** *21 499*	**10 600** *23 373*	**11 500** *25 358*	**12 150** *26 791*	**12 850** *28 334*	
XLD 65 * L3T	L3T	**Погрузчики**	Передняя опрокид.	**9040** *19 933*	**10 680** *23 549*	**12 320** *27 166*	**13 960** *30 782*	**15 600** *34 398*	**17 160** *37 838*	**18 720** *41 278*				600/65 R 25
			Передняя груж.	**5650** *12 458*	**6675** *14 718*	**7700** *16 979*	**8725** *19 239*	**9750** *21 499*	**10 725** *23 649*	**11 700** *25 799*				
			Задняя порож.	**4520** *9967*	**5340** *11 775*	**6160** *13 583*	**6980** *15 391*	**7800** *17 199*	**8580** *18 919*	**9360** *20 639*				
XLD 65 * L3T	L3T	**Грейдеры**	Все оси	**3390** *7475*	**4005** *8831*	**4600** *10 143*								

ХАРАКТЕРИСТИКИ КРУПНОГАБАРИТНЫХ ШИН MICHELIN

ОПИСАНИЕ **CAI (артикул)**	Макс. дистанция в час, **км** *мили*	ТКВЧ *ТМВЧ* (1)	РАЗМЕРЫ (2) Размеры Michelin e **мм** *дюйм*	D **мм** *дюйм*	R' **мм** *дюйм*	RC **мм** *дюйм*	Глубина протектора **мм** *1/32 дюйма*	E **мм** *дюйм*	Объем **л** *галлон*	**Рекомендованные ободья** Допустимые (3) - (4)	**Бескамерный монтаж** Уплотнительное кольцо CAI (4)	**Камерный монтаж** Камера Ободная лента (4)
25"												
650/65 R 25 бескамерная												
XAD 65-1 SUPER E3T ** 180B 840573	**28** *17,4*		**630** *24,8*	**1494** *58,8*	**669** *26,3*	**4498** *177,1*	**40** *50,4*		**595** *157*	**19.50/2.5** 22.00/3.0	- OR 3-25 SULLA 553200	- -
650/65 R 25 бескамерная												
XLD 65 L3T * 123820	**16** *9,9*		**634** *25*	**1498** *59*	**637** *25,1*	**4425** *174,2*	**37** *46,6*		**596** *157*	**19.50/2.5**	- OR 3-25 SULLA 553200	- -
26.5 R 25 бескамерная												
XL B E2 195E 123484	**70** *43,5*		**670** *26,4*	**1752** *69*	**800** *31,5*	**5313** *209,2*	**30** *37,8*		**860** *227*	**22.00/3.0**	- OR 3-25 SULLA 553200	25 YBAM 18-24/25

ТАБЛИЦА НАГРУЗКА (кг/фунт) – ДАВЛЕНИЕ (бар/psi)

Рисунок протектора	Код идентификации (11)	**Принципы выбора шин и определения давления воздуха в шинах** **См. принципы и методы определения давления воздуха в шинах (10)**												размер
25"		Машина – Применение	**бар**	**2,5**	**3**	**3,5**	**4**							
			psi	*36*	*44*	*51*	*58*							
XAD 65-1 ** SUPER E3T	SUPER E3T	**Шарнирно-сочлененные самосвалы**	Стандартная	**5450** *12 017*	**6300** *13 892*	**7150** *15 766*	**8000** *17 640*							650/65 R 25
		Машина – Применение	**бар**	**2**	**2,5**	**3**	**3,5**	**4**	**4,5**	**5**				
			psi	*29*	*36*	*44*	*51*	*58*	*65*	*73*				
XLD 65 * L3T	L3T	**Погрузчики**	Передняя опрокид.	**10 800** *23 814*	**12 700** *28 004*	**14 600** *32 193*	**16 500** *36 383*	**18 400** *40 572*	**20 300** *44 762*	**22 200** *48 951*				
			Передняя груж.	**6700** *14 774*	**7900** *17 420*	**9100** *20 066*	**10 300** *22 712*	**11 500** *25 358*	**12 700** *28 004*	**13 900** *30 650*				
			Задняя порож.	**5400** *11 907*	**6350** *14 002*	**7300** *16 097*	**8250** *18 191*	**9200** *20 286*	**10 150** *22 381*	**11 100** *24 476*				
XLD 65 * L3T	L3T	**Грейдеры**	Все оси	**4100** *9041*	**4800** *10 584*	**5500** *12 128*	**6200** *13 671*	**6900** *15 215*	**7600** *16 758*	**8300** *18 302*				
		Машина – Применение	**бар**	**2**	**3**	**4**	**5**	**6**	**7**					
			psi	*29*	*44*	*58*	*73*	*87*	*102*					
XL B E2	E2	**Краны и спецтехника**	30 км/ч 19 миль/ч	**5850** *12 899*	**7800** *17 199*	**9750** *21 499*	**11 800** *26 019*	**13 800** *30 429*	**15 800** *34 839*					26.5 R 25 – 685/80 R 25
			40 км/ч 25 миль/ч	**5600** *12 348*	**7450** *16 427*	**9300** *20 507*	**11 200** *24 696*	**13 100** *28 886*	**15 100** *33 296*					
			50 км/ч 31 миль/ч	**5300** *11 687*	**7100** *15 656*	**8850** *19 514*	**10 700** *23 594*	**12 500** *27 563*	**14 300** *31 532*					
			65 км/ч 40 миль/ч	**4825** *10 639*	**6400** *14 112*	**8050** *17 750*	**9700** *21 389*	**11 300** *24 917*	**13 000** *28 665*					
			70 км/ч 43 миль/ч	**4500** *9923*	**6000** *13 230*	**7500** *16 538*	**9050** *19 955*	**10 600** *23 373*	**12 150** *26 791*					
			80 км/ч 50 миль/ч	**3700** *8159*	**4925** *10 860*	**6150** *13 561*	**7400** *16 317*	**8700** *19 184*	**9950** *21 940*					
			90 км/ч 56 миль/ч	**3150** *6946*	**4200** *9261*	**5250** *11 576*	**6350** *14 002*	**7400** *16 317*	**8400** *18 522*					
			100 км/ч 62 миль/ч	**2700** *5954*	**3600** *7938*	**4500** *9923*	**5450** *12 017*	**6350** *14 002*	**7300** *16 097*					

ХАРАКТЕРИСТИКИ КРУПНОГАБАРИТНЫХ ШИН MICHELIN

ОПИСАНИЕ CAI (артикул)	Макс. дистанция в час, км / мили	ТКВЧ ТМВЧ (1)	РАЗМЕРЫ (2) Размеры Michelin e (мм / дюйм)	D (мм / дюйм)	R' (мм / дюйм)	RC (мм / дюйм)	Глубина протектора (мм / 1/32 дюйма)	E (мм / дюйм)	Объем (л / галлон)	Рекомендованные ободья Допустимые (3) - (4)	Бескамерный монтаж Уплотнительное кольцо CAI (4)	Камерный монтаж Камера / Ободная лента (4)
25"												
26.5 R 25 бескамерная												
XADN+ E3 ** 193B 154324	**28** *17,4*		**687** *27*	**1726** *68*	**773** *30,4*	**5196** *204,6*	**40** *50,4*		**908** *240*	22.00/3.0 IF **22.00/3.0**	- OR 3-25 SULLA 553200	25 YBAM 18-24/25
XADN E3T ** 193B 123427	**28** *17,4*		**675** *26,6*	**1728** *68*	**769** *30,3*	**5190** *204,3*	**41** *51,7*		**900** *238*			
X-SUPER TERRAIN+ E4 ** 193B 039476 (7)	**24** *14,9*		**691** *27,2*	**1749** *68,9*	**783** *30,8*	**5266** *207,3*	**53** *66,8*		**862** *228*			
X-SUPER TERRAIN E4T ** 193B 689443	**24** *14,9*		**680** *26,8*	**1740** *68,5*	**774** *30,5*	**5225** *205,7*	**54** *68*					
26.5 R 25 бескамерная												
XH A L3 * 123433 (8)	**16** *9,9*		**673** *26,5*	**1736** *68,3*	**739** *29,1*	**5130** *202*	**37** *46,6*		**869** *230*	22.00/3.0 IF **22.00/3.0**	- OR 3-25 SULLA 553200	25 YBAM 18-24/25
XHA2 L3 ** 209 A2 893825	**16** *9,9*		**678** *26,7*	**1732** *68,2*	**740** *29,1*	**5125** *201,8*	**41** *51,7*		**879** *232*			
XK A L3 ** 273360 (8, 12)	**14** *8,7*		**714** *28,1*	**1734** *68,3*	**751** *29,6*	**5156** *203*	**35** *44,1*		**855** *226*			
XSM DN L3S 123022 (9)	**14** *8,7*		**724** *28,5*	**1726** *68*	**770** *30,3*	**5189** *204,3*	**48** *60,5*		**890** *235*			
XLD D1 A L4R * 123495	**14** *8,7*		**690** *27,2*	**1803** *71*	**780** *30,7*	**5360** *211*	**53** *66,8*		**947** *250*			
XLD D2 A L5T * 123094	**10** *6,2*		**687** *27*	**1800** *70,9*	**778** *30,6*	**5348** *210,6*	**87** *109,6*		**825** *218*			
XMINE D2 L5R * 273400 (8)	**6** *3,7*		**718** *28,3*	**1794** *70,6*	**751** *29,6*	**5269** *207,4*	**91** *114,6*		**820** *217*			
XMINE D2 L5 ** 164572	**6** *3,7*			**1795** *70,7*	**807** *31,8*	**5413** *213,1*			**812** *215*			
XSM D2+ L5S 123687 (8)	**4** *2,5*		**692** *27,2*	**1788** *70,4*	**798** *31,4*	**5376** *211,7*	**102** *128,5*		**760** *201*			
XSM D2+ L5S ** 995669	**4** *2,5*			**1790** *70,5*	**806** *31,7*	**5400** *212,6*			**771** *204*			
26.5 R 25 бескамерная												
XTXL E4 **** 321951 (7)		**180** *123*	**687** *27*	**1722** *67,8*	**763** *30,0*	**5164** *203,3*	**54** *68*		**817** *216*	**22.00/3.0** 22.00/3.0 IF	- OR 3-25 SULLA 553200	25 YBAM 18-24/25

ТАБЛИЦА НАГРУЗКА (кг/фунт) – ДАВЛЕНИЕ (бар/psi)

Рисунок протектора	Код идентификации (11)	Принципы выбора шин и определения давления воздуха в шинах См. принципы и методы определения давления воздуха в шинах (10)												размер
25"		Машина – Применение	бар / psi	2 / 29	2,5 / 36	3 / 44	3,25 / 47	3,5 / 51	4 / 58	4,5 / 65	5 / 73			
XADN ** E3T X-SUPER TERRAIN ** E4T	E3T E4T	**Шарнирно-сочлененные самосвалы**	Стандартная	**6500** *14 333*	**7500** *16 538*	**8500** *18 743*	**9000** *19 845*	**9500** *20 948*	**10 500** *23 153*	**11 500** *25 358*				
XADN+ ** E3	E3	**Шарнирно-сочлененные самосвалы**	Стандартная	**5500** *12 128*	**6500** *14 333*	**7500** *16 538*	**8500** *18 743*	**9000** *19 845*	**9500** *20 948*	**10 500** *23 153*	**11 500** *25 358*			
X-SUPER TERRAIN+ ** E4	E4	**Шарнирно-сочлененные самосвалы**	Стандартная	**5500** *12 128*	**6500** *14 333*	**7500** *16 538*	**8000** *17 640*	**8500** *18 743*	**9500** *20 948*	**10 500** *23 153*	**11 500** *25 358*			
		Машина – Применение	бар / psi	2 / 29	2,5 / 36	3 / 44	3,5 / 51	4 / 58	4,5 / 65	5 / 73	5,5 / 80	6 / 87	6,5 / 94	
XH A * L3 XSM DN L3S XLD D1 A * L4R XLD D2 A * L5T XMINE D2 * L5R XSM D2+ L5S	L3 L3S L4R L5T L5R L5S	**Погрузчики**	Передняя опрокид.	**13 000** *28 665*	**14 400** *31 752*	**17 000** *37 485*	**19 050** *42 005*	**21 000** *46 305*	**22 600** *49 833*	**24 300** *53 582*	**25 900** *57 110*			**26.5 R 25**
			Передняя груж.	**9300** *20 507*	**10 300** *22 712*	**12 150** *26 791*	**13 600** *29 988*	**15 000** *33 075*	**16 150** *35 611*	**17 350** *38 257*	**18 500** *40 793*			
			Задняя порож.	**7450** *16 427*	**8250** *18 191*	**9700** *21 389*	**10 900** *24 035*	**12 000** *26 460*	**12 900** *28 445*	**13 900** *30 650*	**14 800** *32 634*			
XHA2 ** L3	L3	**Погрузчики**	Передняя опрокид.	**13 000** *28 665*	**14 400** *31 752*	**17 000** *37 485*	**19 050** *42 005*	**21 000** *46 305*	**22 600** *49 833*	**24 300** *53 582*	**25 900** *57 110*			
			Передняя груж.	**9300** *20 507*	**10 300** *22 712*	**12 150** *26 791*	**13 600** *29 988*	**15 000** *33 075*	**16 150** *35 611*	**17 350** *38 257*	**18 500** *40 793*			
			Задняя порож.	**7450** *16 427*	**8250** *18 191*	**9700** *21 389*	**10 900** *24 035*	**12 000** *26 460*	**12 900** *28 445*	**13 900** *30 650*	**14 800** *32 634*			
XK A ** L3 XMINE D2 ** L5 XSM D2+ ** L5S	L3 L5 L5S	**Погрузчики**	Передняя опрокид.			**17 510** *38 610*	**19 550** *43 108*	**21 850** *48 179*	**23 800** *52 479*	**25 500** *56 228*	**27 200** *59 976*	**28 900** *63 725*	**31 450** *69 347*	
			Передняя груж.			**10 300** *22 712*	**11 500** *25 358*	**12 850** *28 334*	**14 000** *30 870*	**15 000** *33 075*	**16 000** *35 280*	**17 000** *37 485*	**18 500** *40 793*	
			Задняя порож.			**8240** *18 169*	**9200** *20 286*	**10 280** *22 667*	**11 200** *24 696*	**12 000** *26 460*	**12 800** *28 224*	**13 600** *29 988*	**14 800** *32 634*	
XH A * L3 XHA2 ** L3	L3 L3	**Грейдеры**	Все оси	**5400** *11 907*	**6400** *14 112*	**7500** *16 538*								
XSM DN L3S XLD D1 A * L4R XLD D2 A * L5T XMINE D2 * L5R	L3S L4R L5T L5R	**Подземные транспортные машины**	Все оси			**9000** *19 845*	**10 300** *22 712*	**11 200** *24 696*	**12 500** *27 563*	**13 200** *29 106*	**14 500** *31 973*			
XK A ** L3 XMINE D2 ** L5	L3 L5	**Подземные транспортные машины**	Все оси			**9000** *19 845*	**10 300** *22 712*	**11 200** *24 696*	**12 500** *27 563*	**13 200** *29 106*	**14 500** *31 973*	**15 500** *34 178*	**16 500** *36 383*	
		Машина – Применение	бар / psi	3 / 44	4 / 58	4,5 / 65	5 / 73	5,5 / 80	6 / 87	6,5 / 94	7 / 102	7,5 / 109	8 / 116	
XTXL **** E4	E4	**Подземные транспортные машины**	Все оси	**9000** *19 845*	**11 200** *24 696*	**12 500** *27 563*	**13 200** *29 106*	**14 500** *31 973*	**15 500** *34 178*	**16 500** *36 383*	**17 000** *37 485*	**18 000** *39 690*	**19 000** *41 895*	**26.5 R 25 ******

ХАРАКТЕРИСТИКИ КРУПНОГАБАРИТНЫХ ШИН MICHELIN

ОПИСАНИЕ CAI (артикул)	Макс. дистанция в час, км мили	ТКВЧ ТМВЧ (1)	РАЗМЕРЫ (2) Размеры Michelin e мм дюйм	D мм дюйм	R' мм дюйм	RC мм дюйм	Глубина протектора мм 1/32 дюйма	E мм дюйм	Объем л галлон	Рекомендованные ободья Допустимые (3) - (4)	Бескамерный монтаж Уплотнительное кольцо CAI (4)	Камерный монтаж Камера Ободная лента (4)
25"												
29.5 R 25 бескамерная												
XS SAND E7 ** 196E 458236 (9)			**747** 29,4	**1820** 71,7	**810** 31,9	**5466** 215,2	**22** 27,7		**1200** 317	**25.00/3.5**	- OR 3-25 SULLA 553200	25 YBAM 19-25
29.5 R 25 бескамерная												
XS SAND E7 ** 196E 458236 (9)			**747** 29,4	**1820** 71,7	**810** 31,9	**5466** 215,2	**22** 27,7		**1200** 317	**25.00/3.5**	- OR 3-25 SULLA 553200	25 YBAM 19-25
XADN E E3V ** 200E 123703 (9)	**50** 31,1		**743** 29,3	**1850** 72,8	**817** 32,2	**5541** 218,1	**44** 55,4		**1180** 312			
29.5 R 25 бескамерная												
XADN+ E3 ** 200B 597428	**28** 17,4		**767** 30,2	**1858** 73,1	**826** 32,5	**5578** 219,6	**44** 55,4		**1221** 323	**25.00/3.5**	- OR 3-25 SULLA 553200	25 YBAM 19-25
XADN E3T ** 200B 123437 (8)	**28** 17,4		**743** 29,3	**1850** 72,8	**817** 32,2	**5541** 218,1			**1180** 312			
X-SUPER TERRAIN+ E4 ** 200B 973483 (7)	**22** 13,7		**769** 30,3	**1869** 73,6	**836** 32,9	**5625** 221,5	**60** 75,6		**1152** 304			
X-SUPER TERRAIN E4T ** 200B 111168	**22** 13,7		**762** 30	**1858** 73,1	**825** 32,5	**5576** 219,5			**1120** 296			
29.5 R 25 бескамерная												
XH A L3 * 123198 (8)	**16** 9,9		**750** 29,5	**1862** 73,3	**795** 31,3	**5508** 216,9	**40** 50,4		**1144** 302	**25.00/3.5**	- OR 3-25 SULLA 553200	25 YBAM 19-25
XHA2 L3 ** 216 A2 961307	**16** 9,9		**747** 29,4	**1860** 73,2		**5504** 216,7	**43** 54,2		**1177** 311			
XK A L3 ** 273560 (8, 12)	**14** 8,7		**793** 31,2	**1862** 73,3	**802** 31,6	**5525** 217,5	**38** 47,9		**1145** 303			
XLD D1 A L4R * 123741	**14** 8,7		**769** 30,3	**1906** 75	**821** 32,3	**5656** 222,7	**58** 73,1		**1171** 309			
XLD D2 A L5T * 123278	**10** 6,2		**762** 30	**1900** 74,8		**5645** 222,2	**95** 119,7		**985** 260			
XMINE D2 L5R 273527 (8)	**6** 3,7		**804** 31,7		**838** 33	**5688** 223,9	**100** 126		**988** 261			
XMINE D2 L5 ** 221069	**6** 3,7			**1903** 74,9	**850** 33,5	**5725** 225,4	**99** 124,7		**980** 259			
29.5 R 25 бескамерная												
XTXL E4 **** 775766 (7)		**220** 151	**775** 30,5	**1822** 71,7	**804** 31,7	**5455** 214,8	**59** 74,3		**1029** 272	**25.00/3.5**	- OR 3-25 SULLA 553200	25 YBAM 19-25

ТАБЛИЦА НАГРУЗКА (кг/фунт) – ДАВЛЕНИЕ (бар/psi)

Рисунок протектора	Код идентификации (11)	Принципы выбора шин и определения давления воздуха в шинах См. принципы и методы определения давления воздуха в шинах (10)												размер
25"		Машина – Применение	**бар** psi	**2** 29	**2,3** 33	**2,5** 36	**2,7** 39	**2,9** 42	**3,3** 48	**3,7** 54	**4,1** 60	**4,5** 65	**4,9** 71	
XS SAND ** E7	E7	**Условия пустыни, макс. 65 км/ч**	Дорога с твердым покрытием (одинарная ошиновка)							**11 000** 24 255	**12 000** 26 460	**13 000** 28 665	**14 000** 30 870	29.5 R 25 - E
			Дорога без твердого покрытия (одинарная ошиновка)						**11 000** 24 255	**12 000** 26 460	**13 000** 28 665	**14 000** 30 870		
			Песок (одинарная ошиновка)	**11 000** 24 255	**12 000** 26 460	**12 500** 27 563	**13 000** 28 665	**14 000** 30 870						
		Машина – Применение	**бар** psi	**2** 29	**2,5** 36	**3** 44	**3,25** 47	**3,5** 51	**4** 58	**4,5** 65	**5** 73	**5,5** 80		
XS SAND ** E7 XADN E ** E3V	E7 E3V	**Шарнирно-сочлененные самосвалы**	Стандартная	**7800** 17 199	**9050** 19 955	**10 300** 22 712	**10 900** 24 035	**11 500** 25 358	**12 750** 28 114	**14 000** 30 870				
			70 км/ч 43 миль/ч			**7800** 17 199	**8575** 18 908	**9350** 20 617	**10 900** 24 035	**11 500** 25 358	**12 750** 28 114	**14 000** 30 870		
		Машина – Применение	**бар** psi	**2** 29	**2,5** 36	**3** 44	**3,25** 47	**3,5** 51	**4** 58	**4,5** 65	**5** 73			
XADN ** E3T X-SUPER TERRAIN ** E4T	E3T E4T	**Шарнирно-сочлененные самосвалы**	Стандартная	**7800** 17 199	**9050** 19 955	**10 300** 22 712	**10 900** 24 035	**11 500** 25 358	**12 750** 28 114	**14 000** 30 870				
XADN+ ** E3 X-SUPER TERRAIN+ ** E4	E3 E4	**Шарнирно-сочлененные самосвалы**	Стандартная		**7800** 17 199	**9050** 19 955	**9675** 21 333	**10 300** 22 712	**11 500** 25 358	**12 750** 28 114	**14 000** 30 870			29.5 R 25
		Машина – Применение	**бар** psi	**2** 29	**2,5** 36	**3** 44	**3,5** 51	**4** 58	**4,5** 65	**5** 73	**5,5** 80	**6** 87	**6,5** 94	
XH A * L3 XLD D1 A * L4R XLD D2 A * L5T XMINE D2 L5R	L3 L4R L5T L5R	**Погрузчики**	Передняя опрокид.	**15 600** 34 398	**17 200** 37 926	**20 450** 45 092	**22 800** 50 274	**25 200** 55 566	**27 250** 60 086	**29 350** 64 717	**31 350** 69 127			
			Передняя груж.	**11 150** 24 586	**12 300** 27 122	**14 600** 32 193	**16 300** 35 942	**18 000** 39 690	**19 450** 42 887	**20 950** 46 195	**22 400** 49 392			
			Задняя порож.	**8900** 19 625	**9850** 21 719	**11 700** 25 799	**13 050** 28 775	**14 400** 31 752	**15 550** 34 288	**16 750** 36 934	**17 900** 39 470			
XHA2 ** L3 XK A ** L3	L3 L3	**Погрузчики**	Передняя опрокид.	**15 600** 34 398	**17 200** 37 926	**20 450** 45 092	**22 800** 50 274	**25 200** 55 566	**27 250** 60 086	**29 350** 64 717	**31 350** 69 127			
			Передняя груж.	**11 150** 24 586	**12 300** 27 122	**14 600** 32 193	**16 300** 35 942	**18 000** 39 690	**19 450** 42 887	**20 950** 46 195	**22 400** 49 392			
			Задняя порож.	**8900** 19 625	**9850** 21 719	**11 700** 25 799	**13 050** 28 775	**14 400** 31 752	**15 550** 34 288	**16 750** 36 934	**17 900** 39 470			
XMINE D2 ** L5	L5	**Погрузчики**	Передняя опрокид.			**21 250** 46 856	**23 800** 52 479	**26 350** 58 102	**28 900** 63 725	**30 600** 67 473	**33 150** 73 096	**35 020** 77 219	**38 080** 83 966	
			Передняя груж.			**12 500** 27 563	**14 000** 30 870	**15 500** 34 178	**17 000** 37 485	**18 000** 39 690	**19 500** 42 998	**20 600** 45 423	**22 400** 49 392	
			Задняя порож.			**10 000** 22 050	**11 200** 24 696	**12 400** 27 342	**13 600** 29 988	**14 400** 31 752	**15 600** 34 398	**16 480** 36 338	**17 920** 39 514	
XK A ** L3 XLD D1 A * L4R XLD D2 A * L5T XMINE D2 L5R	L3 L4R L5T L5R	**Подземные транспортные машины**	Все оси			**10 900** 24 035	**12 150** 26 791	**13 600** 29 988	**15 000** 33 075	**16 000** 35 280	**17 500** 38 588			
XMINE D2 ** L5	L5	**Подземные транспортные машины**	Все оси			**10 900** 24 035	**12 150** 26 791	**13 600** 29 988	**15 000** 33 075	**16 000** 35 280	**17 500** 38 588	**18 500** 40 793	**19 500** 42 998	
		Машина – Применение	**бар** psi	**3** 44	**4** 58	**4,5** 65	**5** 73	**5,5** 80	**6** 87	**6,5** 94	**7** 102	**7,5** 109	**8** 116	
XTXL **** E4	E4	**Подземные транспортные машины**	Все оси	**10 900** 24 035	**13 600** 29 988	**15 000** 33 075	**16 000** 35 280	**17 500** 38 588	**18 500** 40 793	**19 500** 42 998	**20 600** 45 423	**21 800** 48 069	**23 000** 50 715	29.5 R 25****

ХАРАКТЕРИСТИКИ КРУПНОГАБАРИТНЫХ ШИН MICHELIN

ОПИСАНИЕ **CAI (артикул)**	Макс. дистанция в час, **км** *мили*	ТКВЧ *ТМВЧ* (1)	РАЗМЕРЫ (2) Размеры Michelin e **мм** *дюйм*	D **мм** *дюйм*	R' **мм** *дюйм*	RC **мм** *дюйм*	Глубина протектора **мм** *1/32 дюйма*	E **мм** *дюйм*	Объем **л** *галлон*	**Рекомендованные ободья** Допустимые (3) - (4)	**Бескамерный монтаж** Уплотнительное кольцо CAI (4)	**Камерный монтаж** Камера Ободная лента (4)
25"												
750/65 R 25 бескамерная												
XAD 65-1 SUPER E3T ** **190B** 123895	**28** *17,4*		**738** *29,1*	**1599** *63*	**701** *27,6*	**4777** *188,1*	**43** *54,2*		**810** *214*	22.00/3.0 **24.00/3.0** 25.00/3.0	- OR 3-25 SULLA 553200	- -
750/65 R 25 бескамерная												
XLD 65 L3T * 123940	**16** *9,9*		**747** *29,4*	**1591** *62,6*	**683** *26,9*	**4714** *185,6*	**41** *51,7*		**788** *208*	22.00/3.0 **24.00/3.0**	- OR 3-25 SULLA 553200	- -
850/65 R 25 бескамерная												
XAD 65-1 SUPER E3T ** **196B** 978610 (8)	**28** *17,4*		**811** *31,9*	**1729** *68,1*	**753** *29,6*	**5150** *202,8*	**47** *59,2*		**1115** *295*	**25.00/3.5** 27.00/3.0 27.00/3.5	- OR 3-25 SULLA 553200	- -
29"												
26.5 R 29 бескамерная												
XK A L3 ** 273860 (8, 9)	**14** *8,7*		**712** *28*	**1840** *72,4*	**801** *31,5*	**5478** *215,7*	**35** *44,1*		**855** *226*	**22.00/3.0** 24.00/3.0	- OR 3-29 553202	29 WAM 19-29
XSM DN L3S * 123661 (9)	**14** *8,7*		**726** *28,6*	**1830** *72*	**811** *31,9*	**5488** *216,1*	**40** *50,4*		**937** *248*			

ТАБЛИЦА НАГРУЗКА (кг/фунт) – ДАВЛЕНИЕ (бар/psi)

Рисунок протектора	Код идентификации (11)	**Принципы выбора шин и определения давления воздуха в шинах** **См. принципы и методы определения давления воздуха в шинах (10)**												размер
25"		Машина – Применение	**бар**	**2,5**	**3**	**3,25**	**3,5**	**4**						
			psi	*36*	*44*	*47*	*51*	*58*						
XAD 65-1 ** SUPER E3T	SUPER E3T	**Шарнирно-сочлененные самосвалы**	Стандартная	**7350** *16 207*	**8400** *18 522*	**8950** *19 735*	**9500** *20 948*	**10 600** *23 373*						750/65R25
		Машина – Применение	**бар**	**2**	**2,5**	**3**	**3,25**	**3,5**	**4**	**4,5**	**5**	**5,5**		
			psi	*29*	*36*	*44*	*47*	*51*	*58*	*65*	*73*	*80*		
XLD 65 * L3T	L3T	**Погрузчики**	Передняя опрокид.	**11 750** *25 909*	**13 600** *29 988*	**15 450** *34 067*	**16 375** *36 107*	**17 300** *38 147*	**19 150** *42 226*	**21 000** *46 305*	**22 850** *50 384*	**24 700** *54 464*		
			Передняя груж.	**8400** *18 522*	**9720** *21 433*	**11 040** *24 343*	**11 700** *25 799*	**12 360** *27 254*	**13 680** *30 164*	**15 000** *33 075*	**16 320** *35 986*	**17 640** *38 896*		
			Задняя порож.	**6725** *14 829*	**7775** *17 144*	**8825** *19 459*	**9365** *20 650*	**9900** *21 830*	**10 950** *24 145*	**12 000** *26 460*	**13 050** *28 775*	**14 100** *31 091*		
XLD 65 * L3T	L3T	**Грейдеры**	Все оси	**5040** *11 113*	**5830** *12 855*	**6620** *14 597*	**7020** *15 479*	**7420** *16 361*	**8210** *18 103*					
		Машина – Применение	**бар**	**2,75**	**3**	**3,25**	**3,5**	**3,75**	**4**					
			psi	*40*	*44*	*47*	*51*	*54*	*58*					
XAD 65-1 ** SUPER E3T	SUPER E3T	**Шарнирно-сочлененные самосвалы**	Стандартная	**9500** *20 948*	**10 450** *23 042*	**11 175** *24 641*	**11 900** *26 240*	**12 500** *27 563*	**13 250** *29 216*					850/65R25
29"		Машина – Применение	**бар**	**4**	**4,25**	**4,5**	**5**	**5,25**	**5,5**	**5,75**	**6**	**6,25**	**6,5**	
			psi	*58*	*62*	*65*	*73*	*76*	*80*	*83*	*87*	*91*	*94*	
XK A ** L3 XSM DN * L3S	L3 L3S	**Погрузчики**	Передняя опрокид.	**23 120** *50 980*	**23 800** *52 479*	**25 500** *56 228*	**27 200** *59 976*	**28 050** *61 850*	**29 750** *65 599*	**30 600** *67 473*	**31 450** *69 347*	**32 300** *71 222*	**33 150** *73 096*	26,5R 29
			Передняя груж.	**13 600** *29 988*	**14 000** *30 870*	**15 000** *33 075*	**16 000** *35 280*	**16 500** *36 383*	**17 500** *38 588*	**18 000** *39 690*	**18 500** *40 793*	**19 000** *41 895*	**19 500** *42 998*	
			Задняя порож.	**10 880** *23 990*	**11 200** *24 696*	**12 000** *26 460*	**12 800** *28 224*	**13 200** *29 106*	**14 000** *30 870*	**14 400** *31 752*	**14 800** *32 634*	**15 200** *33 516*	**15 600** *34 398*	
XK A ** L3 XSM DN * L3S	L3 L3S	**Подземные транспортные машины**	Все оси	**12 150** *26 791*	**12 500** *27 563*	**13 200** *29 106*	**14 500** *31 973*	**15 000** *33 075*	**15 500** *34 178*	**16 000** *35 280*	**16 500** *36 383*	**17 000** *37 485*	**17 500** *38 588*	

ХАРАКТЕРИСТИКИ КРУПНОГАБАРИТНЫХ ШИН MICHELIN

ОПИСАНИЕ CAI (артикул)	Макс. дистанция в час, км мили	ТКВЧ ТМВЧ (1)	РАЗМЕРЫ (2) Размеры Michelin e мм дюйм	D мм дюйм	R' мм дюйм	RC мм дюйм	Глубина протектора мм 1/32 дюйма	E мм дюйм	Объем л галлон	Рекомендованные ободья Допустимые (3) - (4)	Бескамерный монтаж Уплотнительное кольцо CAI (4)	Камерный монтаж Камера Ободная лента (4)
29"												
29.5 R 29 бескамерная												
XTS E3T ** 708648	**29** 18	**348** 238	**765** 30,1	**1963** 77,3	**869** 34,2	**5884** 231,7	**43** 54,2		**1300** 343	24.00/3.5 **25.00/3.5**	- OR 3-29 553202	29 YEAM1 19-29
29.5 R 29 бескамерная												
XK A L3 ** 274110	**14** 8,7		**793** 31,2	**1961** 77,2	**844** 33,2	**5819** 229,1	**38** 47,9		**1260** 333	24.00/3.5 **25.00/3.5**	- OR 3-29 553202	29 YEAM1 19-29
XLD D2 A L5T * 123279	**10** 6,2		**772** 30,4	**2004** 78,9	**864** 34	**5949** 234,2	**95** 119,7		**985** 260			
XMINE D2 L5R 274050 (8)	**6** 3,7		**796** 31,3	**2001** 78,8	**878** 34,6	**5980** 235,4	**100** 126		**990** 262			
XMINE D2 L5 ** 965209 (7)	**6** 3,7		**794** 31,3	**2005** 78,9	**896** 35,3	**6032** 237,5			**981** 259			
XSM D2+ L5S 123697 (8)	**4** 2,5		**770** 30,3	**1992** 78,4	**884** 34,8	**5977** 235,3	**112** 141,1		**1116** 295			
XSM D2+ L5S ** 558035 (7)	**4** 2,5			**1994** 78,5	**893** 35,2	**6003** 236,3	**112** 141,1		**1123** 297			
775/65 R 29 бескамерная												
XAD 65-1 SUPER E3T ** 195B 510085	**28** 17,4		**785** 30,9	**1759** 69,3	**779** 30,7	**5272** 207,6	**45** 56,7		**1050** 277	**24.00/3.0** 24.00/3.5 25.00/3.5	- OR 3-29 553202	- -
800/65 R 29 бескамерная												
XLD 65 L3T * 123059	**16** 9,9		**793** 31,2	**1818** 71,6	**790** 31,1	**5412** 213,1	**48** 60,5		**1093** 289	24.00/3.5 **27.00/3.0**	- OR 3-29 553202	- -
33.25 R 29 бескамерная												
XTS E3T ** 871916	**29** 18	**429** 294	**873** 34,4	**2068** 81,4	**923** 36,3	**6218** 244,8	**51** 64,3		**1640** 433	**27.00/3.5**	- OR 3-29 553202	29 YEAM1 19-29
875/65 R 29 бескамерная												
XAD 65-1 SUPER E3T ** 203B 086953	**28** 17,4		**883** 34,8	**1881** 74,1	**822** 32,4	**5613** 221	**51** 64,3		**1376** 364	**27.00/3.0** 27.00/3.5 28.00/3.5	- OR 3-29 553202	- -
875/65 R 29 бескамерная												
XHA2 *214 A2 936624	**16** 9,9		**882** 34,7	**1870** 73,6	**797** 31,4	**5528** 217,6	**49** 61,7		**1354** 358	**27.00/3.0** 27.00/3.5 28.00/3.5	- OR 3-29 553202	- -

ТАБЛИЦА НАГРУЗКА (кг/фунт) – ДАВЛЕНИЕ (бар/psi)

Рисунок протектора	Код идентификации (11)	Принципы выбора шин и определения давления воздуха в шинах См. принципы и методы определения давления воздуха в шинах (10)												размер
29"		Машина – Применение	бар psi	2 29	2,5 36	3 44	3,5 51	4 58	4,25 62	4,5 65	5 73	5,5 80		
XTS ** E3T	E3T	**Транспортные машины**	Стандартная	**9150** 20 176	**10 325** 22 767	**11 500** 25 358	**12 650** 27 893	**13 850** 30 539	**14 425** 31 807	**15 000** 33 075	**16 150** 35 611	**16 750** 36 934		29.5 R 29
		Машина – Применение	бар psi	2 29	2,5 36	3 44	3,5 51	4 58	4,5 65	5 73	5,5 80	6 87	6,5 94	
XLD D2 A * L5T XMINE D2 L5R XSM D2+ L5S	L5T L5R L5S	**Погрузчики**	Передняя опрокид.	**18 350** 40 462	**20 600** 45 423	**22 800** 50 274	**25 050** 55 235	**27 300** 60 197	**30 150** 66 481	**33 050** 72 875	**35 300** 77 837			
			Передняя груж.	**13 100** 28 886	**14 700** 32 414	**16 300** 35 942	**17 900** 39 470	**19 500** 42 998	**21 550** 47 518	**23 600** 52 038	**25 200** 55 566			
			Задняя порож.	**10 500** 23 153	**11 750** 25 909	**13 050** 28 775	**14 350** 31 642	**15 600** 34 398	**17 250** 38 036	**18 900** 41 675	**21 150** 46 636			
XK A ** L3 XMINE D2 ** L5 XSM D2+ ** L5S	L3 L5 L5S	**Погрузчики**	Передняя опрокид.			**22 440** 49 480	**25 500** 56 228	**28 050** 61 850	**30 600** 67 473	**33 150** 73 096	**35 020** 77 219	**38 080** 83 966	**40 120** 88 465	
			Передняя груж.			**13 200** 29 106	**15 000** 33 075	**16 500** 36 383	**18 000** 39 690	**19 500** 42 998	**20 600** 45 423	**22 400** 49 392	**23 600** 52 038	
			Задняя порож.			**10 560** 23 285	**12 000** 26 460	**13 200** 29 106	**14 400** 31 752	**15 600** 34 398	**16 480** 36 338	**17 920** 39 514	**18 880** 41 630	
XLD D2 A * L5T	L5T	**Грейдеры**	Все оси	**7850** 17 309	**8800** 19 404	**9800** 21 609								
XMINE D2 L5R	L5R	**Подземные транспортные машины**	Все оси			**11 800** 26 019	**13 200** 29 106	**14 500** 31 973	**16 000** 35 280	**17 000** 37 485	**18 500** 40 793			
XK A ** L3 XMINE D2 ** L5	L3 L5	**Подземные транспортные машины**	Все оси			**11 800** 26 019	**13 200** 29 106	**14 500** 31 973	**16 000** 35 280	**17 000** 37 485	**18 500** 40 793	**19 500** 42 998	**20 600** 45 423	
XAD 65-1 ** SUPER E3T	SUPER E3T	**Шарнирно-сочлененные самосвалы**	Стандартная	**6900** 15 215	**8100** 17 861	**9350** 20 617	**10 700** 23 594	**12 150** 26 791						775/65 R 29
		Машина – Применение	бар psi	2 29	2,5 36	3 44	3,5 51	4 58	4,25 62	4,5 65	5 73	5,5 80		
XLD 65 * L3T	L3T	**Погрузчики**	Передняя опрокид.	**14 150** 31 201	**16 500** 36 383	**18 900** 41 675	**21 300** 46 967	**23 650** 52 148	**24 500** 54 023	**26 050** 57 440	**28 400** 62 622	**30 800** 67 914		800/65 R 29
			Передняя груж.	**10 100** 22 271	**11 800** 26 019	**13 500** 29 768	**15 200** 33 516	**16 900** 37 265	**17 500** 38 588	**18 600** 41 013	**20 300** 44 762	**22 000** 48 510		
			Задняя порож.	**8100** 17 861	**9450** 20 837	**10 800** 23 814	**12 150** 26 791	**13 500** 29 768	**14 000** 30 870	**14 900** 32 855	**16 250** 35 831	**17 600** 38 808		
		Машина – Применение	бар psi	2 29	2,5 36	3 44	3,5 51	4 58	4,25 62	4,5 65	5 73	5,5 80	6 87	
XTS ** E3T	E3T	**Транспортные машины**	Стандартная	**9500** 20 948	**11 000** 24 255	**12 500** 27 563	**14 000** 30 870	**15 500** 34 178	**16 300** 35 942	**17 000** 37 485	**18 500** 40 793	**19 250** 42 446	**20 000** 44 100	33.25 R 29
XAD 65-1 ** SUPER E3T	SUPER E3T	**Шарнирно-сочлененные самосвалы**	Стандартная	**9100** 20 066	**10 800** 23 814	**12 500** 27 563	**14 100** 31 091	**15 500** 34 178						875/65 R 29
		Машина – Применение	бар psi	2 29	2,5 36	3 44	3,5 51	4 58	4,25 62	4,5 65	4,75 69			
XHA2 *		**Погрузчики**	Передняя опрокид.	**12 600** 27 783	**15 750** 34 729	**18 900** 41 675	**22 050** 48 620	**25 200** 55 566	**26 556** 58 556	**28 118** 62 000	**29 680** 65 444			
			Передняя груж.	**9000** 19 845	**11 250** 24 806	**13 500** 29 768	**15 750** 34 729	**18 000** 39 690	**18 968** 41 824	**20 084** 44 285	**21 200** 46 746			
			Задняя порож.	**7200** 15 876	**9000** 19 845	**10 800** 23 814	**12 600** 27 783	**14 400** 31 752	**15 175** 33 461	**16 067** 35 428	**16 960** 37 397			

ХАРАКТЕРИСТИКИ КРУПНОГАБАРИТНЫХ ШИН MICHELIN

ОПИСАНИЕ CAI (артикул)	Макс. дистанция в час, км мили	ТКВЧ ТМВЧ (1)	РАЗМЕРЫ (2) Размеры Michelin e мм дюйм	D мм дюйм	R' мм дюйм	RC мм дюйм	Глубина протектора мм 1/32 дюйма	E мм дюйм	Объем л галлон	Рекомендованные ободья Допустимые (3) - (4)	Бескамерный монтаж Уплотнительное кольцо CAI (4)	Камерный монтаж Камера Ободная лента (4)
33"												
18.00 R 33 бескамерная												
XV C E2 ** 271325 (9)	**50** 31,1	**436** 299	**496** 19,5	**1820** 71,7	**822** 32,4	**5486** 216	**26** 32,8	**624** 24,6	**640** 169	**13.00/2.5**	-	-
XR B E3 ** 271220 (8)	**35** 21,7	**305** 209	**490** 19,3	**1816** 71,5	**821** 32,3		**28** 35,3		**580** 153		OR 3-33 553203	-
X-HAUL E4P ** 205207	**30** 18,6	**262** 179	**495** 19,5	**1860** 73,2	**856** 33,7	**5657** 222,7	**49** 61,7		**605** 160			
XDT B E4T ** 123733	**30** 18,6		**494** 19,4	**1868** 73,5	**885** 34,8	**5745** 226,2	**54** 68					
XDT A4 E4T ** 123723 (9)	**18** 11,2	**157** 108										
X-QUARRY S E4R ** 873291	**19** 11,8	**166** 114	**511** 20,1	**1864** 73,4	**867** 34,1	**5693** 224,1	**62** 78,1		**600** 159			
X-TRACTION E4T ** 397431	**25** 15,5	**218** 149	**493** 19,4	**1868** 73,5	**848** 33,4	**5652** 222,5			**661** 175			
21.00 R 33 бескамерная												
X-HAUL S E4P ** 612785	**25** 15,5	**280** 192	**550** 21,7	**1966** 77,4	**895** 35,2	**5955** 234,4	**53** 66,8	**697** 27,4	**820** 217	**15.00/3.0**	-	33 VFAM
X-TRACTION E4T ** 067981 (7)	**25** 15,5		**572** 22,5	**2007** 79	**907** 35,7	**6064** 238,7	**71** 89,4		**851** 225		OR 3-33 553203	16-33 (8)
35/65 R 33 бескамерная												
XR DN A L3 * 283500 (9)	**16** 9,9		**911** 35,9	**2010** 79,1	**877** 34,5	**5993** 235,9	**38** 47,9		**1555** 411	**28.00/3.5**	-	-
XSM DN L3S 123052 (9)	**14** 8,7		**918** 36,1	**2012** 79,2	**899** 35,4	**6052** 238,3	**44** 55,4		**1550** 410		OR 3-33 553203	-
XLD D1 A L4R * 123084 (8)	**14** 8,7		**914** 36	**2056** 80,9	**897** 35,3	**6130** 241,3	**60** 75,6					
XLD D1 A L4R ** 143231	**14** 8,7		**923** 36,3		**899** 35,4	**6135** 241,5						
XLD D2 A L5T * 123343 (8)	**10** 6,2		**914** 36	**2058** 81	**900** 35,4	**6141** 241,8	**97** 122,2		**1450** 383			
XLD D2 L5 ** 592188	**10** 6,2		**926** 36,5	**2060** 81,1	**902** 35,5	**6150** 242,1			**1457** 385			
XMINE D2 L5R * 123494 (8)	**6** 3,7		**921** 36,3	**2050** 80,7	**915** 36	**6164** 242,7	**93** 117,2		**1350** 357			
XMINE D2 L5 ** 944666	**6** 3,7			**2051** 80,7	**916** 36,1	**6169** 242,9			**1338** 353			
XSM D2+ L5S 123529 (8)	**4** 2,5			**2050** 80,7	**917** 36,1		**97** 122,2		**1350** 357			
XSM D2+ L5S ** 980846	**4** 2,5				**916** 36,1	**6166** 242,8						
35/65 R 33 бескамерная												
XTXL E4 **** 970355		**250** 171	**907** 35,7	**2026** 79,8	**893** 35,2	**6063** 238,7	**60** 75,6		**1546** 408	**28.00/3.5**	- OR 3-25 SULLA 553200	- -

ТАБЛИЦА НАГРУЗКА (кг/фунт) – ДАВЛЕНИЕ (бар/psi)

Рисунок протектора	Код идентификации (11)	Принципы выбора шин и определения давления воздуха в шинах См. принципы и методы определения давления воздуха в шинах (10) Машина – Применение		бар psi	4 58	4,5 65	5 73	5,5 80	6 87	6,5 94	7 102	7,5 109			размер
33"															
XV C ** E2 XR B ** E3 X-HAUL ** E4P XDT B ** E4T XDT A4 ** E4T X-QUARRY S ** E4R X-TRACTION ** E4T	E2 E3 E4P E4T E4T E4R E4T	**Транспортные машины**	Стандартная	**7950** 17 530	**8700** 19 184	**9400** 20 727	**10 150** 22 381	**10 900** 24 035	**11 270** 24 850	**11 650** 25 688	**12 000** 26 460			**18.00 R 33**
X-HAUL S ** E4P X-TRACTION ** E4T	E4P E4T	**Транспортные машины**	Стандартная	**9315** 20 540	**10 250** 22 601	**11 185** 24 663	**12 125** 26 736	**13 065** 28 808	**14 000** 30 870	**14 470** 31 906				**21.00 R 33**
		Машина – Применение		бар psi	2 29	2,5 36	3 44	3,5 51	4 58	4,5 65	5 73	5,5 80	6 87	6,5 94	
XR DN A * L3 XSM DN L3S XLD D1 A * L4R XLD D2 A * L5T XMINE D2 * L5R XSM D2+ L5S	L3 L3S L4R L5T L5R L5S	**Погрузчики**	Передняя груж.	**13 750** 30 319	**14 850** 32 744	**16 100** 35 501	**17 700** 39 029	**19 000** 41 895	**21 200** 46 746	**23 000** 50 715	**24 150** 53 251	**25 300** 55 787		**35/65 R 33**
			Задняя порож.	**10 990** 24 233	**11 870** 26 173	**12 870** 28 378	**14 170** 31 245	**15 200** 33 516	**16 950** 37 375	**18 400** 40 572	**19 300** 42 557	**20 250** 44 651		
XLD D1 A ** L4R XLD D2 ** L5 XMINE D2 ** L5 XSM D2+ ** L5S	L4R L5 L5 L5S	**Погрузчики**	Передняя груж.			**16 100** 35 501	**17 700** 39 029	**19 000** 41 895	**21 200** 46 746	**23 000** 50 715	**24 300** 53 582	**25 750** 56 779	**28 000** 61 740	
			Задняя порож.			**12 900** 28 445	**14 200** 31 311	**15 200** 33 516	**16 950** 37 375	**18 400** 40 572	**19 450** 42 887	**20 600** 45 423	**22 400** 49 392	
XSM DN L3S XLD D1 A * L4R XLD D2 A * L5T XMINE D2 * L5R	L3S L4R L5T L5R	**Подземные транспортные машины**	Все оси			**13 600** 29 988	**15 500** 34 178	**17 000** 37 485	**18 500** 40 793	**20 000** 44 100	**21 800** 48 069	**23 000** 50 715		
XLD D1 A ** L4R XLD D2 ** L5 XMINE D2 ** L5	L4R L5 L5	**Подземные транспортные машины**	Все оси			**13 600** 29 988	**15 500** 34 178	**17 000** 37 485	**18 500** 40 793	**20 000** 44 100	**21 800** 48 069	**23 000** 50 715	**24 300** 53 582	
		Машина – Применение		бар psi	5 73	5,5 80	6 87	6,5 94	7 102	7,5 109	8 116				
XTXL **** E4	E4	**Подземные транспортные машины**	Все оси	**20 000** 44 100	**21 200** 46 746	**23 000** 50 715	**24 300** 53 582	**25 750** 56 779	**27 250** 60 086	**29 000** 63 945				**35/65 R 33 ******

ХАРАКТЕРИСТИКИ КРУПНОГАБАРИТНЫХ ШИН MICHELIN

ОПИСАНИЕ CAI (артикул)	Макс. дистанция в час, км / мили	ТКВЧ ТМВЧ (1)	РАЗМЕРЫ (2) Размеры Michelin e (мм / дюйм)	D (мм / дюйм)	R' (мм / дюйм)	RC (мм / дюйм)	Глубина протектора (мм / 1/32 дюйма)	E (мм / дюйм)	Объем (л / галлон)	Рекомендованные ободья Допустимые (3) - (4)	Бескамерный монтаж Уплотнительное кольцо CAI (4)	Камерный монтаж Камера / Ободная лента (4)
35"												
21.00 R 35 бескамерная												
XK D1 A E4 ** 271440 (8)	**18** 11,2	**209** 143	**582** 22,9	**2047** 80,6	**937** 36,9	**6212** 244,6	**52** 65,5	**703** 27,7	**900** 238	**15.00/3.0** 17.00/3.0	- OR 3-35 553204	- -
XDT B E4T ** 123881	**30** 18,6	**348** 238	**576** 22,7	**2062** 81,2		**6242** 245,7	**61** 76,9					
XDT A4 E4T ** 123921 (9)	**18** 11,2	**209** 143										
X-QUARRY S E4R ** 765959	**19** 11,8	**220** 151	**599** 23,6	**2068** 81,4	**934** 36,8	**6245** 245,9	**67** 84,4		**952** 252			
X-QUARRY E4R ** 606710 (8)	**14** 8,7	**162** 111	**582** 22,9	**2066** 81,3	**933** 36,7	**6329** 249,2	**68** 85,7		**880** 232			
21.00 R 35 бескамерная												
XK D1 A E4 ** 271440 (8)	**18** 11,2	**209** 143	**582** 22,9	**2047** 80,6	**937** 36,9	**6212** 244,6	**52** 65,5		**900** 238	**15.00/3.0** 17.00/3.0	- OR 3-35 553204	- -
24.00 R 35 бескамерная												
XV C E2 ** 271630 (9)	**50** 31,1	**740** 507	**668** 26,3	**2118** 83,4	**947** 37,3	**6372** 250,9	**30** 37,8	**825** 32,5	**1264** 334	15.00/3.5 **17.00/3.5**	- OR 3-35 553204	33/35 YEAM 16-35
X-HAUL E4P ** 087693 (8)	**24** 14,9	**355** 243	**645** 25,4	**2155** 84,8	**995** 39,2	**6562** 258,3	**60** 75,6		**1150** 304			
XDT B E4T ** 123931	**30** 18,6	**444** 304	**652** 25,7	**2162** 85,1	**978** 38,5	**6533** 257,2	**68** 85,7					
XDT A E4T ** 123941	**22** 13,7	**326** 223										
XDT A4 E4T ** 123951 (9)	**18** 11,2	**266** 182										
X-QUARRY S E4R ** 412539	**19** 11,8	**281** 192	**659** 25,9	**2156** 84,9	**976** 38,4	**6517** 256,6	**70** 88,2		**1157** 306			
X-TRACTION E4T ** 318056 (8)	**19** 11,8		**676** 26,6	**2187** 86,1	**982** 38,7	**6592** 259,5	**77** 97		**1223** 323			
24.00 R 35 бескамерная												
X-TRACTION SC E4T ** 622698	**22** 13,7	**326** 223	**676** 26,6	**2187** 86,1	**982** 38,7	**6592** 259,5	**77** 97	**825** 32,5	**1223** 323	15.00/3.5 **17.00/3.5**	- OR 3-35 553204	33/35 YEAM 16-35
29.5 R 35 бескамерная												
XTS E3T ** 631225	**29** 18	**371** 254	**777** 30,6	**2116** 83,3	**943** 37,1	**6539** 257,4	**45** 56,7		**1494** 395	**25.00/3.5** 27.00/3.5	- OR 3-35 553204	33/35 YEAM 20-35
37.25 R 35 бескамерная												
XRS B E4R ** 123673	**22** 13,7	**415** 284	**947** 37,3	**2364** 93,1	**1063** 41,9	**7127** 280,6	**53** 66,8		**2250** 594	29.00/3.5 **31.00/4.0**	- OR 3-35 553204	33/35 YEAM 20-35
XTS E3T ** 540244	**29** 18	**540** 370	**956** 37,6	**2370** 93,3	**1070** 42,1	**7157** 281,8	**59** 74,3		**2400** 634			
39"												
37.5 R 39 бескамерная												
XRS E4R ** 856011 (7)	**22** 13,7	**453** 310	**976** 38,4	**2517** 99,1	**1130** 44,5	**7583** 298,5	**56** 70,6		**2624** 693	**32.00/4.5**	- OR 3-39 553206	- -

ТАБЛИЦА НАГРУЗКА (кг/фунт) – ДАВЛЕНИЕ (бар/psi)

Рисунок протектора	Код идентификации (11)	Принципы выбора шин и определения давления воздуха в шинах См. принципы и методы определения давления воздуха в шинах (10)												размер
35"		Машина – Применение	бар / psi	4 / 58	4,5 / 65	5 / 73	5,5 / 80	6 / 87	6,5 / 94	7 / 102				
XK D1 A ** E4 XDT B ** E4T XDT A4 ** E4T X-QUARRY S ** E4R	E4 E4T E4T E4R	**Транспортные машины**	Стандартная		**11 450** 25 247	**12 450** 27 452	**13 500** 29 768	**14 500** 31 973	**15 000** 33 075	**15 500** 34 178				21.00 R 35
X-QUARRY ** E4R	E4R	**Карьерный транспорт**	30 км/ч 19 миль/ч	**12 450** 27 452	**13 500** 29 768	**14 500** 31 973	**15 000** 33 075	**15 500** 34 178						
		Машина – Применение	бар / psi	2,5 / 36	3 / 44	3,5 / 51	4 / 58	4,5 / 65	5 / 73	5,5 / 80	6 / 87	6,5 / 94	7 / 102	
XK D1 A ** E4	E4	**Подземные машины**	Все оси	**9250** 20 396	**10 500** 23 153	**11 750** 25 909	**13 050** 28 775	**14 300** 31 532	**15 600** 34 398	**16 850** 37 154	**18 150** 40 021	**18 775** 41 399	**19 400** 42 777	
		Машина – Применение	бар / psi	4,5 / 65	5 / 73	5,5 / 80	6 / 87	6,5 / 94	7 / 102	7,5 / 109	8 / 116			
XV C ** E2 X-HAUL ** E4P XDT B ** E4T XDT A ** E4T XDT A4 ** E4T X-QUARRY S ** E4R X-TRACTION ** E4T	E2 E4P E4T E4T E4T E4R E4T	**Транспортные машины**	Стандартная	**13 950** 30 760	**15 050** 33 185	**16 300** 35 942	**17 350** 38 257	**18 500** 40 793	**19 050** 42 005	**19 625** 43 273	**20 200** 44 541			24.00 R 35
X-TRACTION SC ** E4T	E4T	**Транспортные машины**	Стандартная	**13 950** 30 760	**15 050** 33 185	**16 300** 35 942	**17 350** 38 257	**18 500** 40 793	**19 050** 42 005					24.00 R 35 SC
		Машина – Применение	бар / psi	3,5 / 51	3,75 / 54	4 / 58	4,25 / 62	4,5 / 65	5 / 73	5,5 / 80				
XTS ** E3T	E3T	**Транспортные машины**	Стандартная	**13 200** 29 106	**13 900** 30 650	**14 600** 32 193	**15 300** 33 737	**16 000** 35 280	**17 400** 38 367	**18 100** 39 911				29.5 R 35
		Машина – Применение	бар / psi	3,75 / 54	4 / 58	4,25 / 62	4,5 / 65	5 / 73	5,5 / 80	6 / 87	6,5 / 94			
XRS B ** E4R XTS ** E3T	E4R E3T	**Транспортные машины**	Стандартная	**17 950** 39 580	**18 500** 40 793	**19 350** 42 667	**20 200** 44 541	**21 900** 48 290	**23 600** 52 038	**24 450** 53 912	**25 300** 55 787			37.25 R 35
39"		Машина – Применение	бар / psi	3 / 44	3,5 / 51	4 / 58	4,25 / 62	4,5 / 65	5 / 73	5,5 / 80	6 / 87			
XRS ** E4R	E4R	**Транспортные машины**	Стандартная	**18 100** 39 911	**20 000** 44 100	**21 900** 48 290	**22 900** 50 495	**23 850** 52 589	**25 750** 56 779	**26 700** 58 874	**27 650** 60 968			37.5 R 39

ХАРАКТЕРИСТИКИ КРУПНОГАБАРИТНЫХ ШИН MICHELIN

ОПИСАНИЕ CAI (артикул)	Макс. дистанция в час, км / мили	ТКВЧ ТМВЧ (1)	РАЗМЕРЫ (2) Размеры Michelin e, мм / дюйм	D, мм / дюйм	R', мм / дюйм	RC, мм / дюйм	Глубина протектора, мм / 1/32 дюйма	E, мм / дюйм	Объем, л / галлон	Рекомендованные ободья Допустимые (3) - (4)	Бескамерный монтаж Уплотнительное кольцо CAI (4)	Камерный монтаж Камера / Ободная лента (4)
39"												
40.5/75 R 39 бескамерная												
XMS E3R ** 379296	33 / 20,5	766 / 525	998 / 39,3	2588 / 101,9	1151 / 45,3	7770 / 305,9	51 / 64,3		2940 / 777	32.00/4.5	- / OR 3-39 553206	- / -
XMS A E3R ** 224334 (8)	20 / 12,4	500 / 342										
45/65 R 39 бескамерная												
XLD D2 A L5T * 123681 (8)	10 / 6,2		1102 / 43,4	2577 / 101,5	1086 / 42,8	7586 / 298,7	115 / 144,9		2760 / 729	32.00/4.5 **36.00/4.5**	- / OR 3-39 553206	- / -
XLD D2 L5 ** 519947	10 / 6,2			2580 / 101,6	1116 / 43,9	7668 / 301,9						
XMINE D2 L5R * 123305 (8)	6 / 3,7		1099 / 43,3		1110 / 43,7	7653 / 301,3	116 / 146,1		2712 / 717			
XMINE D2 L5 ** 785703	6 / 3,7			2583 / 101,7	1132 / 44,6	7715 / 303,7						
45"												
45/65 R 45 бескамерная												
XLD D1 A L4R * 123671 (8)	14 / 8,7		1130 / 44,5	2700 / 106,3	1156 / 45,5	7995 / 314,8	71 / 89,4		3330 / 880	36.00/4.5	- / OR 9.8-45 553214	- / -
XLD D1 L4 ** 733149	14 / 8,7			2703 / 106,4	1180 / 46,5	8062 / 317,4						
XLD D2 A L5T * 123641 (8)	10 / 6,2		1147 / 45,2	2700 / 106,3	1157 / 45,6	7997 / 314,8	115 / 144,9		3020 / 798			
XLD D2 L5 ** 871341	10 / 6,2			2703 / 106,4	1180 / 46,5	8062 / 317,4						
XMINE D2 L5R * 123315 (8)	6 / 3,7		1159 / 45,6	2697 / 106,2	1189 / 46,8	8073 / 317,8	116 / 146,1					
XMINE D2 L5 ** 651716 (7)	6 / 3,7			2699 / 106,3	1193 / 47	8087 / 318,4						
49"												
24.00 R 49 бескамерная												
XDR B E4R ** 123235	26 / 16,2	453 / 310	662 / 26,1	2529 / 99,6	1147 / 45,2	7651 / 301,2	67 / 84,4	806 / 31,7	1466 / 387	17.00/3.5	- / OR 3-49 553205	- / -
XDR B4 E4R ** 123115	22 / 13,7	384 / 263										

ТАБЛИЦА НАГРУЗКА (кг/фунт) – ДАВЛЕНИЕ (бар/psi)

Принципы выбора шин и определения давления воздуха в шинах
См. принципы и методы определения давления воздуха в шинах (10)

Рисунок протектора	Код идентификации (11)	Машина – Применение	бар / psi	3 / 44	3,5 / 51	4 / 58	4,25 / 62	4,5 / 65	5 / 73	5,5 / 80	6 / 87			размер
39"														
XMS ** E3R XMS A ** E3R	E3R E3R	**Транспортные машины**	Стандартная	20 200 44 541	22 400 49 392	24 600 54 243	25 700 56 669	26 800 59 094	29 000 63 945	30 100 66 371	31 200 68 796			40.5/75 R39
		Машина – Применение	бар / psi	3 / 44	3,5 / 51	4 / 58	4,5 / 65	5 / 73	5,5 / 80	6 / 87	6,5 / 94			
XLD D2 A * L5T XMINE D2 * L5R	L5T L5R	**Погрузчики**	Передняя груж.	26 500 58 433	30 000 66 150	33 500 73 868	36 500 80 483	40 000 88 200	42 500 93 713	45 000 99 225				46/65 R39
			Задняя порож.	21 200 46 746	24 000 52 920	26 800 59 094	29 200 64 386	32 000 70 560	34 000 74 970	36 000 79 380				
XLD D2 ** L5 XMINE D2 ** L5	L5 L5	**Погрузчики**	Передняя груж.	26 500 58 433	30 000 66 150	33 500 73 868	36 500 80 483	40 000 88 200	42 500 93 713	45 000 99 225	47 500 104 738			
			Задняя порож.	21 200 46 746	24 000 52 920	26 800 59 094	29 200 64 386	32 000 70 560	34 000 74 970	36 000 79 380	38 000 83 790			
45"		Машина – Применение	бар / psi	4 / 58	4,5 / 65	5 / 73	5,5 / 80	6 / 87	6,5 / 94					
XLD D1 A * L4R XLD D2 A * L5T XMINE D2 * L5R	L4R L5T L5R	**Погрузчики**	Передняя груж.	35 500 78 278	38 750 85 444	42 500 93 713	44 600 98 343	46 750 103 084						46/65 R45
			Задняя порож.	28 400 62 622	31 000 68 355	34 000 74 970	35 680 78 674	37 400 82 467						
XLD D1 ** L4 XLD D2 ** L5 XMINE D2 ** L5	L4 L5 L5	**Погрузчики**	Передняя груж.	35 500 78 278	38 750 85 444	42 500 93 713	45 000 99 225	47 500 104 738	51 500 113 558					
			Задняя порож.	28 400 62 622	31 000 68 355	34 000 74 970	36 000 79 380	38 000 83 790	41 200 90 846					
49"		Машина – Применение	бар / psi	3,5 / 51	4 / 58	4,5 / 65	5 / 73	5,5 / 80	6 / 87	6,5 / 94	7 / 102	7,5 / 109	8 / 116	
XDR B ** E4R XDR B4 ** E4R	E4R E4R	**Транспортные машины**	Стандартная	13 900 30 650	15 250 33 626	16 550 36 493	17 850 39 359	19 200 42 336	20 500 45 203	21 800 48 069	22 450 49 502	23 100 50 936	23 350 51 487	24.00R49

ХАРАКТЕРИСТИКИ КРУПНОГАБАРИТНЫХ ШИН MICHELIN

ОПИСАНИЕ **CAI (артикул)**	Макс. дистанция в час, **км** *мили*	ТКВЧ *TMBЧ* (1)	РАЗМЕРЫ (2) Размеры Michelin e **мм** *дюйм*	D **мм** *дюйм*	R' **мм** *дюйм*	RC **мм** *дюйм*	Глубина протектора **мм** *1/32 дюйма*	E **мм** *дюйм*	Объем **л** *галлон*	**Рекомендованные ободья** Допустимые (3) - (4)	**Бескамерный монтаж** Уплотнительное кольцо CAI (4)	**Камерный монтаж** Камера Ободная лента (4)
49"												
27.00 R 49 бескамерная												
XV C E2 ** 280557 (9)	**50** *31,1*	**1090** *747*	**745** *29,3*	**2648** *104,3*	**1170** *46,1*	**7934** *312,4*	**33** *41,6*		**2060** *544*			
X-TRACTION S B E3T ** 689287	**35** *21,7*	**763** *523*	**746** *29,4*	**2647** *104,2*	**1190** *46,9*	**7982** *314,3*	**46** *58*		**2045** *540*			
XDT B E4T ** 123783	**30** *18,6*	**654** *448*	**745** *29,3*	**2696** *106,1*	**1207** *47,5*	**8115** *319,5*	**74** *93,2*		**2019** *533*			
XDT A4 E4T ** 123773 (9)	**18** *11,2*	**392** *269*										
X-TRACTION B E4T ** 470320	**30** *18,6*	**654** *448*	**743** *29,3*	**2737** *107,8*	**1234** *48,6*	**8262** *325,3*	**81** *102*		**2045** *540*			
X-TRACTION B4 E4T ** 166905	**26** *16,2*	**567** *388*									-	-
X-TRACTION A4 E4T ** 495676	**18** *11,2*	**392** *269*						**909** *35,8*		19.50/4.0 [2.7] **19.50/4.0 [3.2]**	OR 3-49 553205	-
XDR B E4R ** 123330 (8)	**26** *16,2*	**567** *388*	**740** *29,1*	**2712** *106,8*	**1224** *48,2*	**8188** *322,4*	**76** *95,7*		**2033** *537*			
XDR B4 E4R ** 123210 (8)	**22** *13,7*	**480** *329*										
XDR A E4R ** 123170 (8)	**18** *11,2*	**392** *269*										
XDR2 B E4R ** 162292	**26** *16,2*	**567** *388*	**738** *29,1*	**2733** *107,6*	**1235** *48,6*	**8257** *325,1*	**90** *113,4*		**1995** *527*			
XDR2 B4 E4R ** 642068	**22** *13,7*	**480** *329*										
XDR2 A E4R ** 831573	**18** *11,2*	**392** *269*										
51"												
30.00 R 51 бескамерная												
XDR B E4R ** 123151	**24** *14,9*	**643** *440*	**835** *32,9*	**2878** *113,3*	**1288** *50,7*	**8662** *341*	**83** *104,6*	**1006** *39,6*	**2490** *658*	**22.00/4.5**	- OR 4-51 553210	- -
XDR B4 E4R ** 123041	**20** *12,4*	**536** *367*										
33.00 R 51 бескамерная												
XDC C4 E3V ** 645788 (9)	**45** *28*	**1395** *956*	**889** *35*	**2966** *116,8*	**1318** *51,9*	**8903** *350,5*	**48** *60,5*					
XDC B4 E3V ** 139019 (8, 9)	**34** *21,1*	**1054** *722*										
XDT B E4T ** 123961	**30** *18,6*	**930** *637*	**911** *35,9*	**3040** *119,7*	**1365** *53,7*	**9161** *360,7*	**87** *109,6*		**3090** *816*			
XDT A E4T ** 123971	**22** *13,7*	**682** *467*										
XDR C4 E4R ** 839917 (8)	**27** *16,8*	**837** *573*	**907** *35,7*	**3032** *119,4*	**1353** *53,3*	**9116** *358,9*	**88** *110,9*	**1107** *43,6*	**3000** *793*	24.00/5.0 [3.9] **24.00/5.0 [4.4]**	- OR 4-51 553210	- -
XDR B E4R ** 123411 (8)	**24** *14,9*	**744** *510*										
XDR B4 E4R ** 123281 (8)	**20** *12,4*	**620** *425*										
XDR A E4R ** 123161 (8)	**16** *9,9*	**496** *340*										
XDR2 C4 E4R ** 103564	**27** *16,8*	**837** *573*	**916** *36,1*	**3047** *120*	**1365** *53,7*	**9175** *361,2*	**94** *118,4*		**3119** *824*			
XDR2 B E4R ** 242131	**24** *14,9*	**744** *510*										
XDR2 B4 E4R ** 444886	**20** *12,4*	**620** *425*										

ТАБЛИЦА НАГРУЗКА (кг/фунт) – ДАВЛЕНИЕ (бар/psi)

Рисунок протектора	Код идентификации (11)	**Принципы выбора шин и определения давления воздуха в шинах** **См. принципы и методы определения давления воздуха в шинах (10)**												размер
49"		Машина – Применение	**бар** *psi*	**3,5** *51*	**4** *58*	**4,5** *65*	**5** *73*	**5,5** *80*	**6** *87*	**6,5** *94*	**7** *102*	**7,5** *109*	**8** *116*	
XV C ** E2 X-TRACTION S B ** E3T XDT B ** E4T XDT A4 ** E4T X-TRACTION B ** E4T X-TRACTION B4 ** E4T X-TRACTION A4 ** E4T XDR B ** E4R XDR B4 ** E4R XDR A ** E4R XDR2 B ** E4R XDR2 B4 ** E4R XDR2 A ** E4R	E2 E3T E4T E4T E4T E4T E4T E4R E4R E4R E4R E4R E4R	**Транспортные машины**	Стандартная	**16 850** *37 154*	**18 550** *40 903*	**20 300** *44 762*	**22 050** *48 620*	**24 000** *52 920*	**25 500** *56 228*	**27 250** *60 086*	**28 100** *61 961*	**29 000** *63 945*	**29 850** *65 819*	**27.00 R 49**
51"		Машина – Применение	**бар** *psi*	**3,5** *51*	**4** *58*	**4,5** *65*	**5** *73*	**5,5** *80*	**6** *87*	**6,5** *94*	**7** *102*			
XDR B ** E4R XDR B4 ** E4R	E4R E4R	**Транспортные машины**	Стандартная	**22 100** *48 731*	**24 350** *53 692*	**26 650** *58 763*	**28 950** *63 835*	**31 200** *68 796*	**33 500** *73 868*	**34 650** *76 403*	**35 800** *78 939*			**30.00 R 51**
XDC C4 ** E3V XDC B4 ** E3V XDT B ** E4T XDT A ** E4T XDR C4 ** E4R XDR B ** E4R XDR B4 ** E4R XDR A ** E4R XDR2 C4 ** E4R XDR2 B ** E4R XDR2 B4 ** E4R	E3V E3V E4T E4T E4R E4R E4R E4R E4R E4R E4R	**Транспортные машины**	Стандартная	**25 550** *56 338*	**28 200** *62 181*	**30 800** *67 914*	**33 450** *73 757*	**36 600** *80 703*	**38 750** *85 444*	**40 100** *88 421*	**41 400** *91 287*			**33.00 R 51**

ХАРАКТЕРИСТИКИ КРУПНОГАБАРИТНЫХ ШИН MICHELIN

ОПИСАНИЕ **CAI (артикул)**	Макс. дистанция в час, **км** *мили*	ТКВЧ *ТМВЧ* (1)	РАЗМЕРЫ (2) Размеры Michelin e **мм** *дюйм*	D **мм** *дюйм*	R' **мм** *дюйм*	RC **мм** *дюйм*	Глубина протектора **мм** *1/32 дюйма*	E **мм** *дюйм*	Объем **л** *галлон*	**Рекомендованные ободья** Допустимые (3) - (4)	**Бескамерный монтаж** Уплотнительное кольцо CAI (4)	**Камерный монтаж** Камера Ободная лента (4)
51"												
36.00 R 51 бескамерная												
XDC C4 E3V ** 975610 (9)	**40** *24,9*	**1480** *1014*	**1008** *39,7*	**3145** *123,8*	**1376** *54,2*	**9388** *369,6*	**57** *71,8*	**1225** *48,2*	**3980** *1052*	**26.00/5.0**	- OR 4-51 553210	- -
XDC B E3V ** 320300 (9)	**37** *23*	**1369** *938*										
XDR B E4R ** 123122	**24** *14,9*	**888** *608*	**1011** *39,8*	**3215** *126,6*	**1430** *56,3*	**9653** *380*	**96** *120,9*					
XDR B4 E4R ** 123002	**20** *12,4*	**740** *507*										
50/65 R 51 бескамерная												
XMINE D2 SR LSR ** 970863	**6** *3,7*		**1273** *50,1*	**3073** *121*	**1366** *53,8*	**9227** *363,3*	**116** *146,1*		**4463** *1179*	**40.00/4.5**	- OR 4-51 553210	- -
XMINE D2 HR LSR ** 523260	**6** *3,7*											
57"												
37.00 R 57 бескамерная												
XDM B4 E4T ** 725325	**20** *12,4*	**848** *581*	**1022** *40,2*	**3453** *135,9*	**1542** *60,7*	**10385** *408,9*	**99** *124,7*	**1242** *48,9*		**27.00/6.0 [5.2]** 27.00/6.0 [4.6] 29.00/6.0	- OR 4-57 553211	- -
XDR C E4R ** 396514 (8)	**30** *18,6*	**1272** *871*	**1019** *40,1*	**3456** *136,1*	**1531** *60,3*	**10362** *408*	**98** *123,5*		**4586** *1212*			
XDR C4 E4R ** 123073 (8)	**27** *16,8*	**1145** *784*										
XDR B E4R ** 123482 (8)	**24** *14,9*	**1018** *697*										
XDR B4 E4R ** 123362 (8)	**20** *12,4*	**848** *581*										
XDR2 C E4R ** 422260	**30** *18,6*	**1272** *871*	**1025** *40,4*	**3454** *136*	**1533** *60,4*	**10363** *408*	**102** *128,5*		**4553** *1203*			
XDR2 C4 E4R ** 532711	**27** *16,8*	**1145** *784*										
XDR2 B E4R ** 183539	**24** *14,9*	**1018** *697*										
XDR2 B4 E4R ** 289227	**20** *12,4*	**848** *581*										

ТАБЛИЦА НАГРУЗКА (кг/фунт) – ДАВЛЕНИЕ (бар/psi)

Рисунок протектора	Код идентификации (11)	**Принципы выбора шин и определения давления воздуха в шинах** **См. принципы и методы определения давления воздуха в шинах (10)**												размер
51"		Машина – Применение	**бар**	**3,5**	**4**	**4,5**	**5**	**5,5**	**6**	**6,5**	**7**	**7,5**		
			psi	*51*	*58*	*65*	*73*	*80*	*87*	*94*	*102*	*109*		
XDC C4 ** E3V XDC B ** E3V XDR B ** E4R XDR B4 ** E4R	E3V E3V E4R E4R	**Транспортные машины**	Стандартная	**30 450** *67 142*	**33 600** *74 088*	**36 800** *81 144*	**39 950** *88 090*	**43 100** *95 036*	**46 250** *101 981*	**47 850** *105 509*	**49 400** *108 927*	**51 000** *112 455*		**36.00 R 51**
		Машина – Применение	**бар**	**4**	**4,5**	**5**	**5,5**	**6**	**6,35**					
			psi	*58*	*65*	*73*	*80*	*87*	*92*					
XMINE D2 SR ** LSR XMINE D2 HR ** LSR	LSR LSR	**Погрузчики**	Передняя груж.	**46 500** *102 533*	**50 500** *111 353*	**54 500** *120 173*	**58 500** *128 993*	**62 500** *137 813*	**65 000** *143 325*					**50/65 R 51**
			Задняя порож.	**37 200** *82 026*	**40 400** *89 082*	**43 600** *96 138*	**46 800** *103 194*	**50 000** *110 250*	**52 000** *114 660*					
57"		Машина – Применение	**бар**	**4**	**4,5**	**5**	**5,5**	**6**	**6,5**	**7**	**7,5**			
			psi	*58*	*65*	*73*	*80*	*87*	*94*	*102*	*109*			
XDM B4 ** E4T XDR C ** E4R XDR C4 ** E4R XDR B ** E4R XDR B4 ** E4R XDR2 C ** E4R XDR2 C4 ** E4R XDR2 B ** E4R XDR2 B4 ** E4R	E4T E4R E4R E4R E4R E4R E4R E4R E4R	**Транспортные машины**	Стандартная	**38 550** *85 003*	**42 200** *93 051*	**45 800** *100 989*	**49 400** *108 927*	**53 000** *116 865*	**54 850** *120 944*	**56 650** *124 913*	**58 450** *128 882*			**37.00 R 57**

ХАРАКТЕРИСТИКИ КРУПНОГАБАРИТНЫХ ШИН MICHELIN

ОПИСАНИЕ CAI (артикул)	Макс. дистанция в час, км мили	ТКВЧ ТМВЧ (1)	РАЗМЕРЫ (2) Размеры Michelin e мм дюйм	D мм дюйм	R' мм дюйм	RC мм дюйм	Глубина протектора мм 1/32 дюйма	E мм дюйм	Объем л галлон	Рекомендованные ободья Допустимые (3) - (4)	Бескамерный монтаж Уплотнительное кольцо CAI (4)	Камерный монтаж Камера Ободная лента (4)
57"												
40.00 R 57 бескамерная												
XDC C4 E3V ** 835698 (9)	**40** *24,9*	**1920** *1315*	**1107** *43,6*	**3491** *137,4*	**1528** *60,2*	**10422** *410,3*	**63** *79,4*		**5628** *1487*	**29.00/6.0 [5.7]** 29.00/6.0 [5.2] 32.00/6.0	- OR 4-57 553211	- -
XDC B E3V ** 731362	**37** *23*	**1776** *1217*										
XDC B4 E3V ** 943864 (9)	**34** *21,1*	**1632** *1118*										
XDR C E4R ** 765274 (8)	**30** *18,6*	**1440** *986*	**1121** *44,1*	**3570** *140,6*	**1569** *61,8*	**10673** *420,2*	**97** *122,2*	**1365** *53,7*	**5630** *1487*			
XDR C4 E4R ** 123443	**27** *16,8*	**1296** *888*										
XDR B E4R ** 123323	**24** *14,9*	**1152** *789*										
XDR B4 E4R ** 123193 (8)	**20** *12,4*	**960** *658*										
XDR+ C E4R ** 386170 (8)	**30** *18,6*	**1440** *986*										
XDR+ C4 E4R ** 812802	**27** *16,8*	**1296** *888*										
XDR+ B E4R ** 634799 (8)	**24** *14,9*	**1152** *789*										
XDR+ B4 E4R ** 345942	**20** *12,4*	**960** *658*										
XDR2 C E4R ** 973971	**30** *18,6*	**1440** *986*	**1115** *43,9*	**3579** *140,9*	**1577** *62,1*	**10711** *421,7*	**98** *123,5*					
XDR2 C4 E4R ** 467633	**27** *16,8*	**1296** *888*										
XDR2 B E4R ** 815392	**24** *14,9*	**1152** *789*										
XDR2 B4 E4R ** 736514	**20** *12,4*	**960** *658*										
50/80 R 57 бескамерная												
XDR C4 E4R ** 929814	**24** *14,9*	**1402** *960*	**1284** *50,6*	**3627** *142,8*	**1567** *61,7*	**10776** *424,3*	**93** *117,2*	**1563** *61,5*	**6750** *1783*	**34.00/6.0 [5.2]** 34.00/6.0 [4.8]	- OR 4-57 553211	- -
XDR B E4R ** 966177	**22** *13,7*	**1285** *880*										
XDR B4 E4R ** 310787	**20** *12,4*	**1168** *800*										
50/80 R 57 бескамерная												
XDR C4 E4R ** 929814	**26** *16,2*	**1394** *955*	**1253** *49,3*	**3625** *142,7*	**1577** *62,1*	**10798** *425,1*	**94** *118,4*	**1536** *60,5*	**6420** *1696*	32.00/6.0 [4.8] **32.00/6.0 [5.2]** 34.00/6.0	- OR 4-57 553211	- -
XDR B E4R ** 966177	**24** *14,9*	**1286** *881*										
XDR B4 E4R ** 310787	**20** *12,4*	**1072** *734*										
50/90 R 57 бескамерная												
XDR C4 E4R ** 388084	**28** *17,4*	**1747** *1197*	**1260** *49,6*	**3840** *151,2*	**1701** *67*	**11513** *453,3*	**107** *134,8*	**1537** *60,5*		**32.00/6.5**	- OR 4-57 553211	- -
XDR B E4R ** 894079	**24** *14,9*	**1498** *1026*										
XDR B4 E4R ** 289603	**20** *12,4*	**1248** *855*										
55/80 R 57 бескамерная												
XMINE D2 LC LSR * 594400	**10** *6,2*		**1430** *56,3*	**3740** *147,2*	**1636** *64,4*	**11161** *439,4*	**119** *149,9*		**7967** *2105*	42.00/5.0 **44.00/5.0**	- OR 4-57 553211	- -
XMINE D2 SR LSR * 635563	**6** *3,7*											
XMINE D2 HR LSR * 817367	**6** *3,7*											

ТАБЛИЦА НАГРУЗКА (кг/фунт) – ДАВЛЕНИЕ (бар/psi)

Рисунок протектора	Код идентификации (11)	Принципы выбора шин и определения давления воздуха в шинах См. принципы и методы определения давления воздуха в шинах (10)												размер
57"		Машина – Применение	бар psi	4 58	4,5 65	5 73	5,5 80	6 87	6,5 94	7 102	7,5 109			
XDC C4 ** E3V XDC B ** E3V XDC B4 ** E3V XDR+ C ** E4R XDR C ** E4R XDR+ C4 ** E4R XDR C4 ** E4R XDR B ** E4R XDR+ B ** E4R XDR+ B4 ** E4R XDR B4 ** E4R XDR2 C ** E4R XDR2 C4 ** E4R XDR2 B ** E4R XDR2 B4 ** E4R	E3V E3V E3V E4R E4R E4R E4R E4R E4R E4R E4R E4R E4R E4R E4R	**Транспортные машины**	Стандартная	**43 650** *96 248*	**47 750** *105 289*	**51 850** *114 329*	**55 950** *123 370*	**60 000** *132 300*	**62 050** *136 820*	**64 100** *141 341*				**40.00 R 57**
		Машина – Применение	бар psi	5 73	5,5 80	6 87	6,5 94	7 102						
XDR C4 ** E4R XDR B4 ** E4R XDR B ** E4R	E4R E4R E4R	**Транспортные машины**	Стандартная	**63 000** *138 915*	**68 000** *149 940*	**73 000** *160 965*	**75 500** *166 478*	**78 000** *171 990*						**50/80 R 57 (34.00/6.0)**
XDR C4 ** E4R XDR B ** E4R XDR B4 ** E4R	E4R E4R E4R	**Транспортные машины**	Стандартная	**57 820** *127 493*	**62 410** *137 614*	**67 000** *147 735*	**69 290** *152 784*	**71 590** *157 856*						**50/80 R 57 (32.00/6.0)**
		Машина – Применение	бар psi	4 58	4,5 65	5 73	5,5 80	6 87	6,5 94	7 102	7,5 109			
XDR C4 ** E4R XDR B ** E4R XDR B4 ** E4R	E4R E4R E4R	**Транспортные машины**	Стандартная	**52 850** *116 534*	**57 800** *127 449*	**62 750** *138 364*	**67 700** *149 279*	**72 650** *160 193*	**75 320** *166 081*	**78 000** *171 990*	**80 660** *177 855*			**50/90 R 57**
XMINE D2 LC * LSR XMINE D2 SR * LSR XMINE D2 HR * LSR	LSR LSR LSR	**Погрузчики**	Передняя груж.	**75 000** *165 375*	**80 000** *176 400*	**85 000** *187 425*	**90 000** *198 450*	**95 000** *209 475*	**100 000** *220 500*	**105 000** *231 525*				**55/80 R 57**
			Задняя порож.	**60 000** *132 300*	**64 000** *141 120*	**68 000** *149 940*	**72 000** *158 760*	**76 000** *167 580*	**80 000** *176 400*	**84 000** *185 220*				

ХАРАКТЕРИСТИКИ КРУПНОГАБАРИТНЫХ ШИН MICHELIN

ОПИСАНИЕ CAI (артикул)	Макс. дистанция в час, км мили	ТКВЧ ТМВЧ (1)	РАЗМЕРЫ (2) Размеры Michelin e мм дюйм	D мм дюйм	R' мм дюйм	RC мм дюйм	Глубина протектора мм 1/32 дюйма	E мм дюйм	Объем л галлон	Рекомендованные ободья Допустимые (3) - (4)	Бескамерный монтаж Уплотнительное кольцо CAI (4)	Камерный монтаж Камера Ободная лента (4)
57"												
60/80 R 57 бескамерная												
XMINE D2 SR LSR * 964380	**6** 3,7		**1520** 59,8	**3949** 155,5	**1713** 67,4	**11750** 462,6	**118** 148,7		**10022** 2648	**47.00/5.0**	-	-
XMINE D2 HR LSR * 114447	**6** 3,7										OR 4-57 553211	-
63"												
53/80 R 63 бескамерная												
XK D1 C4 E4R ** 123579 (8)	**28** 17,4	**1837** 1258	**1350** 53,1	**3750** 147,6	**1629** 64,1	**11163** 439,5	**88** 110,9	**1660** 65,4	**7845** 2073	38.00/5.0 [5] **38.00/5.0 [5.5]**	-	-
XDR C4 E4R ** 632032	**28** 17,4		**1362** 53,6	**3776** 148,7	**1638** 64,5	**11234** 442,3	**105** 132,3		**7650** 2021		OR 4-63 553056	-
XDR B E4R ** 026549	**24** 14,9	**1574** 1078							**7845** 2073			
XDR B4 E4R ** 881484 (8)	**20** 12,4	**1312** 899										
XDR2 C4 E4R ** 782508	**28** 17,4	**1837** 1258	**1380** 54,3	**3803** 149,7	**1655** 65,2	**11329** 446	**110** 138,6		**7822** 2067			
XDR2 B E4R ** 077134	**24** 14,9	**1574** 1078										
XDR2 B4 E4R ** 227848	**20** 12,4	**1312** 899										
53/80 R 63 бескамерная												
XK D1 C4 E4R ** 123579 (8)	**28** 17,4	**1837** 1258	**1330** 52,4	**3750** 147,6	**1629** 64,1	**11163** 439,5	**88** 110,9	**1637** 64,4	**7650** 2021	36.00/5.0 [5] **36.00/5.0 [5.5]**	-	-
XDR C4 E4R ** 632032	**28** 17,4		**1342** 52,8	**3776** 148,7	**1638** 64,5	**11234** 442,3	**105** 132,3				OR 4-63 553056	-
XDR B E4R ** 026549	**24** 14,9	**1574** 1078										
XDR B4 E4R ** 881484 (8)	**20** 12,4	**1312** 899										
XDR2 C4 E4R ** 782508	**28** 17,4	**1837** 1258	**1360** 53,5	**3803** 149,7	**1652** 65	**11322** 445,7	**110** 138,6		**7625** 2015			
XDR2 B E4R ** 077134	**24** 14,9	**1574** 1078										
XDR2 B4 E4R ** 227848	**20** 12,4	**1312** 899										
56/80 R 63 бескамерная												
XDR C4 E4R ** 282261	**28** 17,4	**2150** 1473	**1425** 56,1	**3998** 157,4	**1727** 68	**11876** 467,6	**105** 132,3	**1745** 68,7	**9547** 2522	**41.00/5.0 [6.0]** 41.00/5.0 [5.5]	-	-
XDR B E4R ** 819341	**24** 14,9	**1843** 1262									OR 4-63 553056	-
XDR B4 E4R ** 380744	**20** 12,4	**1536** 1052										
XDR2 C4 E4R ** 509256	**28** 17,4	**2150** 1473	**1421** 55,9	**4015** 158,1	**1735** 68,3	**11930** 469,7	**110** 138,6		**9404** 2485			
XDR2 B E4R ** 034330	**24** 14,9	**1843** 1262										
XDR2 B4 E4R ** 981620	**20** 12,4	**1536** 1052										

ТАБЛИЦА НАГРУЗКА (кг/фунт) – ДАВЛЕНИЕ (бар/psi)

Рисунок протектора	Код идентификации (11)	Принципы выбора шин и определения давления воздуха в шинах См. принципы и методы определения давления воздуха в шинах (10)												размер
57"		Машина – Применение	бар	4	4,5	5	5,5	6	6,5	7	7,5			
			psi	58	65	73	80	87	94	102	109			
XMINE D2 SR * LSR XMINE D2 HR * LSR	LSR LSR	**Погрузчики**	Передняя груж.	**75 000** 165 375	**83 000** 183 015	**91 000** 200 655	**99 000** 218 295	**107 000** 235 935	**115 000** 253 575	**123 000** 271 215				60/80 R 57
			Задняя порож.	**60 000** 132 300	**66 400** 146 412	**72 800** 160 524	**79 200** 174 636	**85 600** 188 748	**92 000** 202 860	**98 400** 216 972				
63"		Машина – Применение	бар	4	4,5	5	5,5	6	6,5	6,8	7			
			psi	58	65	73	80	87	94	99	102			
XK D1 C4 ** E4R XDR C4 ** E4R XDR B ** E4R XDR B4 ** E4R XDR2 C4 ** E4R XDR2 B ** E4R XDR2 B4 ** E4R	E4R E4R E4R E4R E4R E4R E4R	**Транспортные машины**	Стандартная	**59 660** 131 550	**65 240** 143 854	**70 830** 156 180	**76 410** 168 484	**82 000** 180 810	**85 010** 187 447	**86 820** 191 438	**88 030** 194 106			53/80 R 63 (38.00/5.0)
XK D1 C4 ** E4R XDR C4 ** E4R XDR B ** E4R XDR B4 ** E4R XDR2 C4 ** E4R XDR2 B ** E4R XDR2 B4 ** E4R	E4R E4R E4R E4R E4R E4R E4R	**Транспортные машины**	Стандартная	**59 660** 131 550	**65 240** 143 854	**70 830** 156 180	**76 410** 168 484	**82 000** 180 810	**84 270** 185 815	**85 630** 188 814	**86 530** 190 799			53/80 R 63 (36.00/5.0)
		Машина – Применение	бар	5	5,5	6	6,5	6,7						
			psi	73	80	87	94	97						
XDR C4 ** E4R XDR B ** E4R XDR B4 ** E4R XDR2 C4 ** E4R XDR2 B ** E4R XDR2 B4 ** E4R	E4R E4R E4R E4R E4R E4R	**Транспортные машины**	Стандартная	**82 920** 182 839	**89 460** 197 259	**96 000** 211 680	**98 900** 218 075	**100 000** 220 500						56/80 R 63

ХАРАКТЕРИСТИКИ КРУПНОГАБАРИТНЫХ ШИН MICHELIN

ОПИСАНИЕ **CAI (артикул)**	Макс. дистанция в час, **км** *мили*	ТКВЧ *ТМВЧ* (1)	РАЗМЕРЫ (2) Размеры Michelin e **мм** *дюйм*	D **мм** *дюйм*	R' **мм** *дюйм*	RC **мм** *дюйм*	Глубина протектора **мм** *1/32 дюйма*	E **мм** *дюйм*	Объем **л** *галлон*	**Рекомендованные ободья** Допустимые (3) - (4)	**Бескамерный монтаж** Уплотнительное кольцо CAI (4)	**Камерный монтаж** Камера / Ободная лента (4)
63" **59/80 R 63 бескамерная**												
XDR S C4 E3 ** 784092	**32** *19,9*	**2535** *1736*	**1501** *59,1*	**4028** *158,6*	**1740** *68,5*	**11966** *471,1*	**71** *89,4*	**1834** *72,2*		44.00/5.0 [5.5] **44.00/5.0 [6.0]**	-	-
XDR S B E3 ** 364948	**28** *17,4*	**2218** *1519*									OR 4-63 553056	-
XDR C4 E4R ** 416440	**28** *17,4*		**1503** *59,2*		**1735** *68,3*	**11953** *470,6*	**116** *146,1*		**10160** *2684*			
XDR B E4R ** 443800	**24** *14,9*	**1901** *1302*										
XDR B4 E4R ** 037664	**20** *12,4*	**1584** *1085*										
XDR A E4R ** 490159 (8)	**16** *9,9*	**1267** *868*										
XDR2 C4 E4R ** 621230	**28** *17,4*	**2218** *1519*			**1745** *68,7*	**11978** *471,6*	**118** *148,7*		**10060** *2658*			
XDR2 B E4R ** 382280	**24** *14,9*	**1901** *1302*										
XDR2 B4 E4R ** 441191	**20** *12,4*	**1584** *1085*										
XDR2 A E4R ** 817054 (7)	**16** *9,9*	**1267** *868*										

ТАБЛИЦА НАГРУЗКА (кг/фунт) – ДАВЛЕНИЕ (бар/psi)

Рисунок протектора	Код идентификации (11)	**Принципы выбора шин и определения давления воздуха в шинах** **См. принципы и методы определения давления воздуха в шинах (10)**												размер
63"		Машина – Применение	**бар**	**6**	**6,5**	**6,8**								
			psi	*87*	*94*	*99*								
XDR S C4 ** E3 XDR S B ** E3 XDR C4 ** E4R XDR B ** E4R XDR B4 ** E4R XDR A ** E4R XDR2 C4 ** E4R XDR2 B ** E4R XDR2 B4 ** E4R XDR2 A ** E4R	E3 E3 E4R E4R E4R E4R E4R E4R E4R E4R	**Транспортные машины**	Стандартная	**99 000** *218 295*	**102 100** *225 131*	**104 000** *229 320*								**59/80 R 63**

ДЛЯ ЗАМЕТОК

ДЕТАЛИ, ИСПОЛЬЗУЕМЫЕ В СОЧЕТАНИИ С КРУПНОГАБАРИТНЫМИ ШИНАМИ MICHELIN

■ РЕКОМЕНДОВАННЫЕ ОБОДЬЯ ДЛЯ КРУПНОГАБАРИТНЫХ ШИН MICHELIN (*) 90–93

■ КАМЕРЫ И ОБОДНЫЕ ЛЕНТЫ ДЛЯ КРУПНОГАБАРИТНЫХ ШИН MICHELIN 94–95

■ УПЛОТНИТЕЛЬНЫЕ КОЛЬЦА ДЛЯ КРУПНОГАБАРИТНЫХ ШИН MICHELIN 96

■ ВЕНТИЛИ ДЛЯ КРУПНОГАБАРИТНЫХ ШИН MICHELIN (*) 97–100

(*) Данные детали не выпускаются компанией Мишлен. Дополнительную информацию можно получить у представителя местного дилера.

РЕКОМЕНДОВАННЫЕ ОБОДЬЯ ДЛЯ КРУПНОГАБАРИТНЫХ ШИН MICHELIN

Типы ободьев	Обозначение ободьев	F мм дюймы	H мм дюймы	A' мм дюймы	Размеры шин	Уплотнительное кольцо
Плоские ободья	15 – **6.00 S**	152,4 6,0	33,3 1,3	448 17,6	7.50 R 15	нет
	20 – **7.33 V**	186,2 7,3	44 **1,7**	596 23,5	9.00 R 20 E 20 P (13/80 R 20)	**Tyran** (A 20)
	20 – **8.00 V**	203,2 8,0	44 **1,7**	596 23,5	E 20 P (13/80 R 20)	
	20 – **8.50 V**	215,9 8,5	44 **1,7**	596 23,5	12.00 R 20 E 20 P (13/80 R 20)	
	20 – **9.00 V**	228,6 9,0	44 **1,7**	596 23,5	12.00 R 20 **E 20 P (13/80 R 20)**	
	20 – **10.00 V**	254 10,0	44 **1,7**	596 23,5	E 20 P (13/80 R 20)	
	20 – **10.00 W**	254 10,0	51 **2,0**	610 24,0	**16.00 R 20** 14.00 R 20	
	20 – **11.25**	286 11,3	51 **2,0**	610 24,0	16.00 R 20	нет
	21 – **18.00**	457,2 18,0	38 **1,5**	609 24,0	**24 R 21**	
	24 – **7.33 V**	186,2 7,3	44 **1,7**	698 27,5	12.00 R 24 ***	
	24 – **8.00 V**	203,2 8,0	44 **1,7**	698 27,5	12.00 R 24 ***	
	24 – **8.50 V**	216 8,5	44 **1,7**	698 27,5	12.00 R 24 ***	
	24 – **9.00 V**	228,6 9,0	44 **1,7**	698 27,5	14.00 R 24 *** 15.00 R 24 Pil	
	24 – **10.00 W**	254 10,0	51 **2,0**	712 28,0	**14.00 R 24 *** 15.00 R 24 Pil 385/95 R 24**	
Глубокие ободья с углом наклона посадочной полки 15° (DC)	20.5 x **16.00**	406,5 16,0	12,7 **0,5**	546 21,5	**525/65 R 20.5**	нет
	20.5 x **18.00**	457 18,0	12,7 **0,5**	546 21,5	**24 R 20.5**	
Глубокие ободья с углом наклона посадочной полки 5° (DC) 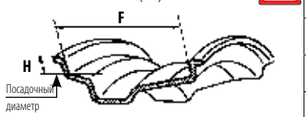	24 x **9.00/1.5**	228 9,0	38 **1,5**	690 27,0	14.00 R 24 * TG	
	24 x **10.00/1.5**	254 10,0	38 **1,5**	686 27,0	395/80 R 24	
	24 x **11.25/1.3**	286 11,3	33 **1,3**	676 26,6	395/80 R 24	
	25 x **12.00/1.3**	305 12,0	33 **1,3**	701 27,6	15.5 R 25 * L2 – L3	
	25 x **13.00/1.4**	330 13,0	36 **1,4**	707 27,8	15.5 R 25 * L2 – L3 17.5 R 25 * L2 – L3	
	25 x **14.00/1.3**	355 14,0	33 **1,3**	701 27,6	17.5 R 25 * L2 – L3	
	25 x **14.00/1.5**	355 14,0	38 **1,5**	711 28,0	17.5 R 25 * L2 – L3	
Полуглубокие ободья с углом наклона посадочной полки 5° (SDC)	24 – **8.00 TG SDC**	203 8,0	35,5 **1,4**	685 27,0	**14.00 R 24 * TG**	**Heupo** (OR 2-25)
	24 – **10.00 VA SDC**	254 10,0	43 **1,7**	700 27,6	14.00 R 24 * TG **16.00 R 24 * TG**	
	24 – **10.00 WA SDC**	254 10,0	51 **2,0**	714 28,1	14.00 R 24	
Ободья с углом наклона посадочной полки 5° 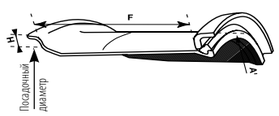	15 – **B 6.5**	165,1 6,5	38,1 **1,5**	460 18,1	**7.50 R 15** **8.25 R 15**	нет
	15 – **10.50**	267 10,5	38 **1,5**	460 18,1	**14.5 R 15** 350/65 R 15	
	20 – **B 6.5**	165,1 6,5	38,1 **1,5**	589 23,2	9.00 R 20	**Tyran** (A 20)
	20 – **B 7.0**	177,8 7,0	38,1 **1,5**	589 23,2	**9.00 R 20**	
	20 – **7.0 T**	177,8 7,0	38,1 **1,5**	589 23,2	9.00 R 20	
	20 – **8.0 V**	203,0 8,0	44,4 **1,7**	602 23,7	E 20 P (13/80 R 20)	
	20 – **8.5 V**	216 8,5	44,4 **1,7**	602 23,7	12.00 R 20 E 20 P (13/80 R 20)	
	20 – **B 7.5**	190,5 7,5	43,2 **1,7**	599 23,6	9.00 R 20	
	20 – **B 8.0**	203,2 8,0	43,2 **1,7**	599 23,6	E 20 P (13/80 R 20)	
	20 – **B 8.5**	216 8,5	45,7 **1,8**	604 23,8	12.00 R 20	

(#) L: уменьшенная высота фланца.

⚠ См. примечание по монтажу шины TG на стр. 15

РЕКОМЕНДОВАННЫЕ ОБОДЬЯ ДЛЯ КРУПНОГАБАРИТНЫХ ШИН MICHELIN

Типы ободьев	Обозначение ободьев	F мм дюймы	H мм дюймы	A' мм дюймы	Размеры шин	Уплотнительное кольцо
Ободья с углом наклона посадочной полки 5° (усовершенствованный обод) 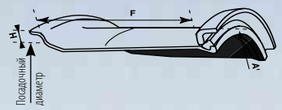	15 – **5.5**	139,7 5,5	30,5 **1,2**	448 17,6	7.50 R 15	нет
	15 – **6.0**	152,4 6,0	33 **1,3**	453 17,8	**7.50 R 15** 8.25 R 15	
	15 – **6.5**	165,1 6,5	35,6 **1,4**	459 18,1	**7.50 R 15** **8.25 R 15**	
	15 – **7.0**	177,8 7,0	38 **1,5**	429 16,9	10.00 R 15 **8.25 R 15**	
	15 – **7.5**	190,5 7,5	40,6 **1,6**	469 18,5	**10.00 R 15**	
	15 – **11.0**	267 10,5	38 **1,5**	464 18,3	14.5 R 15	нет
	15 – **11.00 BD**	267 10,5	36 **1,4**	459 18,1	14.5 R 15	
	15 – **11.50**	267 10,5	38 **1,5**	463 18,2	14.5 R 15 **350/65 R 15** **400/80 R 15**	
	20 – **6.5**	165,1 6,5	35,6 **1,4**	586 23,1	9.00 R 20	**Tyran** (A 20)
	20 – **7.0**	177,8 7,0	38 **1,5**	556 21,9	**9.00 R 20**	
	20 – **7.5**	190,5 7,5	40,6 **1,6**	596 23,5	9.00 R 20 E 20 P (13/80 R 20)	
	20 – **8.0**	203,2 8,0	43,2 **1,7**	601 23,7	12.00 R 20 E 20 P (13/80 R 20)	
	20 – **8.5**	215,9 8,5	45,7 **1,8**	606 23,9	**12.00 R 20** E 20 P (13/80 R 20)	
	20 – **9.0**	228,6 9,0	48,3 **1,9**	611 24,1	12.00 R 20 **E 20 P (13/80 R 20)**	
	20 – **10.0**	254 10,0	50,8 **2,0**	616 24,3	E 20 P (13/80 R 20) **14.00 R 20**	
	24 – **8.0**	203,2 8,0	43,2 **1,7**	702 27,6	12.00 R 24 ***	нет
	24 – **8.5**	215,9 8,5	45,7 **1,8**	707 27,8	**12.00 R 24 *** **	
	24 – **9.0**	228,6 9,0	48,3 **1,9**	713 28,1	14.00 R 24 *** 15.00 R 24 Pil	
	24 – **10.0**	254 10,0	50,8 **2,0**	718 28,3	**14.00 R 24 *** 15.00 R 24 Pil** 385/95 R 24	
Ободья с углом наклона посадочной полки 5° (3-составной обод) 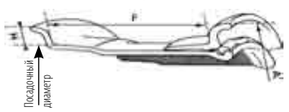	24 – **11.25/1.3**	286 11,3	33 **1,3**	675 26,6	385/95 R 24	нет
	25 – **10.00/1.5**	254 10,0	38 **1,5**	711 28,0	**14.00 R 25** **385/95 R 25**	**Heupo** (OR 2-25)
	25 – **11.25/1.3**	286 11,3	33 **1,3**	701 27,6	395/80 R 25 14.00 R 25 385/95 R 25	
	25 – **11.25/2.0 IF(*)**	284 11,2	51 **2,0**	737 29,0	14.00 R 25 **16.00 R 25** 445/95 R 25	
	25 – **12.00/1.3**	305 12,0	33 **1,3**	701 27,6	**15.5 R 25** **395/80 R 25** **385/95 R 25**	
	25 – **13.00/2.5 IF(*)**	330 13,0	63,5 **2,5**	762 30,0	**18.00 R 25** **505/85 R 25**	
	25 – **14.00/1.3**	356 14,0	33 **1,3**	701 27,6	**445/80 R 25**	
	25 – **14.00/1.5**	355 14,0	38 **1,5**	711 28,0	**17.5 R 25** 445/80 R 25	
	25 – **15.00/3.0 IF(*)**	381 15,0	76 **3,0**	787 31,0	**21.00 R 25**	
	25 – **17.00/1.7**	432 17,0	43 **1,7**	721 28,4	**20.5 R 25 *** **550/65 R 25**	
	25 – **17.00/2.0 IF(*)**	432 17,0	51 **2,0**	737 29,0	**20.5 R 25** 525/80 R 25 **550/65 R 25**	
	25 – **19.50/2.5 IF(*)**	495 19,5	63,5 **2,5**	762 30,0	**23.5 R 25** **600/65 R 25** **650/65 R 25** **660/65 R 25**	
	25 – **22.00/3.0 IF(*)**	559 22,0	76 **3,0**	787 31,0	**26.5 R 25** **650/65 R 25** **660/65 R 25** 750/65 R 25	
	25 – **25.00/3.5 IF(*)**	635 25,0	89 **3,5**	813 32,0	**29.5 R 25** **850/65 R 25**	

(*) Новые диски с дополнительной маркировкой «IF». Это ободья с встроенными фланцами для радиальных шин. Фланец имеет большую ширину.

РЕКОМЕНДОВАННЫЕ ОБОДЬЯ ДЛЯ КРУПНОГАБАРИТНЫХ ШИН MICHELIN

Типы ободьев	Обозначение ободьев	F мм дюймы	H мм дюймы	A′ мм дюймы	Размеры шин	Уплотнительное кольцо
3-составные ободья CR для кранов 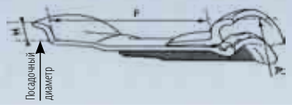	25 – **9.50/1.7 CR**	241 9,5	43 **1,7**	721 28,4	14.00 R 25 385/95 R 25	**Sulla** (OR 3-25)
	25 – **11.00/1.7 CR**	279 11,0	43 **1,7**	721 28,4	16.00 R 25 445/95 R 25	
	25 – **14.00/1.7 CR**	355 14,0	43 **1,7**	721 28,4	17.5 R 25 445/80 R 25	
	25 – **17.00/1.7 CR**	432 17,0	43 **1,7**	721 28,4	20.5 R 25 525/80 R 25	
Ободья с углом наклона посадочной полки 5° (5-составной обод)	25 – **10.00/2.0**	254 10,0	51 **2,0**	737 29,0	505/85 R 25	**Sulla** (OR 3-25)
	25 – **11.25/2.0**	284 11,2	51 **2,0**	737 29,0	14.00 R 25 **16.00 R 25** 445/95 R 25	
	25 – **13.00/2.0**	330 13,0	51 **2,0**	737 29,0	16.00 R 25 445/95 R 25	
	25 – **13.00/2.5**	330 13,0	63,5 **2,5**	762 30,0	**18.00 R 25** **505/85 R 25**	
	25 – **15.00/2.5**	381 15,0	63,5 **2,5**	762 30,0	18.00 R 25 505/85 R 25	
	25 – **15.00/3.0**	381 15,0	76 **3,0**	787 31,0	**21.00 R 25**	
	25 – **17.00/2.0**	432 17,0	51 **2,0**	737 29,0	**20.5 R 25** 525/80 R 25 **550/65 R 25**	
	25 – **17.00/3.0**	432 17,0	76 **3,0**	787 31,0	21.00 R 25	
	25 – **19.50/2.0**	495 19,5	51 **2,0**	737 29,0	25/65 R 25	
	25 – **19.50/2.5**	495 19,5	63,5 **2,5**	762 30,0	**23.5 R 25** **600/65 R 25** **650/65 R 25** **660/65 R 25**	
	25 – **20.00/2.0**	508 20,0	51 **2,0**	737 29,0	**25/65 R 25**	
	25 – **22.00/3.0**	559 22,0	76 **3,0**	787 31,0	**26.5 R 25** **650/65 R 25** **660/65 R 25** 750/65 R 25	
	25 – **24.00/3.0**	610 24,0	76 **3,0**	787 31,0	**750/65 R 25**	
	25 – **25.00/3.0**	635 25,0	76 **3,0**	787 31,0	**750/65 R 25**	
	25 – **25.00/3.5**	635 25,0	89 **3,5**	813 32,0	**29.5 R 25** **850/65 R 25**	
	25 – **27.00/3.5**	687 27,0	89 **3,5**	813 32,0	850/65 R 25	
	29 – **22.00/3.0**	559 22,0	76 **3,0**	889 35,0	**26.5 R 29** 30/65 R 29	**Sulky** (OR 3-29)
	29 – **24.00/3.0**	610 24,0	76 **3,0**	889 35,0	**30/65 R 29** 26.5 R 29	
	29 – **24.00/3.5**	610 24,0	89 **3,5**	915 36,0	29.5 R 29 800/65 R 29	
	29 – **25.00/3.5**	635 25,0	89 **3,5**	915 36,0	**29.5 R 29**	
	29 – **27.00/3.0**	687 27,0	76 **3,0**	889 35,0	**800/65 R 29** **875/65 R 29**	
	29 – **27.00/3.5**	686 27,0	89 **3,5**	915 36,0	**33.25 R 29**	
	33 – **13.00/2.5**	330 13,0	63,5 **2,5**	965 38,0	**18.00 R 33**	**Strix** (OR 3-33)
	33 – **15.00/3.0**	381,0 15	76,2 **3,0**	991 39,0	**21.00 R 33**	
	33 – **28.00/4.0**	711 28,0	101,5 **4,0**	1041 41,0	**33.5 R 33**	
	33 – **28.00/3.5**	711 28,0	89 **3,5**	1016 40,0	**35/65 R 33**	
	33 – **32.00/4.5**	813 32,0	114,5 **4,5**	1067 42,0	**37.5 R 33**	

РЕКОМЕНДОВАННЫЕ ОБОДЬЯ ДЛЯ КРУПНОГАБАРИТНЫХ ШИН MICHELIN

Типы ободьев	Обозначение ободьев	F мм дюймы	H мм дюймы	A′ мм дюймы	Размеры шин	Уплотнительное кольцо
Ободья с углом наклона посадочной полки 5° (5-составной обод)	35 – **15.00/3.0**	381 15,0	76 **3,0**	1041 41,0	**21.00 R 35**	**Stras** (OR 3-35)
	35 – **17.00/3.0**	432 17,0	76 **3,0**	1041 41,0	21.00 R 35	
	35 – **17.00/3.5**	432 17,0	89 **3,5**	1067 42,0	**24.00 R 35**	
	35 – **25.00/3.5**	635 25,0	89 **3,5**	1067 42,0	**29.5 R 35**	
	35 – **27.00/3.5**	686 27,0	89 **3,5**	1067 42,0	**33.25 R 35** 29.5 R 35	
	35 – **29.00/3.5**	737 29,0	89 **3,5**	1067 42,0	33.25 R 35 37.25 R 35	
	35 – **31.00/4.0**	787 31,0	101,5 **4,0**	1092 43,0	**37.25 R 35**	
	39 – **32.00/4.5**	813 32,0	114,5 **4,5**	1220 48,0	**37.5 R 39** **40.5/75 R 39**	**Fuodi** (OR 3-39)
	39 – **32.00/4.0**	813 32,0	101,5 **4,0**	1194 47,0	**40/65 R 39**	
	45 – **36.00/4.5**	914 36,0	114,5 **4,5**	1372 54,0	**45/65 R 45**	**Réf. 1580** (OR 9.8-45)
	49 – **17.00/3.5**	432 17,0	89 **3,5**	1423 56,0	**24.00 R 49**	**Heyco** (OR 3-49)
	49 – **19.50/4.0**	495 19,5	101,5 **4,0**	1448 57,0	**27.00 R 49**	
	51 – **22.00/4.5**	559 22,0	114,5 **4,5**	1524 60,0	**30.00 R 51**	**Réf. 1479** (OR 4-51)
	51 – **24.00/5.0**	610 24,0	127 **5,0**	1549 61,0	**33.00 R 51**	
	51 – **26.00/5.0**	660 26,0	127 **5,0**	1549 61,0	**36.00 R 51**	
	57 – **27.00/6.0**	686 27,0	152 **6,0**	1752 69,0	**37.00 R 57**	**Réf. 1481** (OR 4-57)
	57 – **29.00/6.0**	736 29,0	152 **6,0**	1752 69,0	**40.00 R 57** 37.00 R 57	
	57 – **32.00/5.0**	813 32,0	127 **5,0**	1702 67,0	40.00 R 57	
	57 – **32.00/6.0**	813 32,0	152 **6,0**	1752 69,0	40.00 R 57 50/80 R 57	
	57 – **32.00/6.5**	813 32,0	165 **6,5**	1778 70,0	**50/90 R 57**	
	57 – **42.00/5.0**	1067 42,0	127 **5,0**	1702 67,0	55/80 R 57	
	57 – **44.00/5.0**	1117 44,0	127 **5,0**	1702 67,0	**55/80 R 57**	
	57 – **47.00/5.0**	1194 47,0	127 **5,0**	1702 67,0	**60/80 R 57**	
	63 – **36.00/5.0**	914 36,0	127 **5,0**	1854 73,0	**53/80 R 63**	**Réf. 2053** (OR 4-63)
	63 – **38.00/5.0**	965 38,0	127 **5,0**	1854 73,0	**53/80 R 63**	
	63 – **41.00/5.0**	1041 41,0	127 **5,0**	1854 73,0	**55/80 R 63** **56/80 R 63**	
	63 – **44.00/5.0**	1117 44,0	127 **5,0**	1854 73,0	**59/80 R 63**	

КАМЕРЫ И ОБОДНЫЕ ЛЕНТЫ ДЛЯ КРУПНОГАБАРИТНЫХ ШИН MICHELIN

Посадочный диаметр	Соответствие размерам шин	Артикул камеры	Артикул вентиля	Тип вентиля (#)	Камера и вентиль CAI	Артикул ободной ленты	Ободная лента CAI
15″	7.50 R 15	**15/16 J**	570	SC	101106	15 x 6.00 (8)	511268
	8.25 R 15	**15 K**	1221	DC	101126	15 x 6.00 E	843437
						15 x 7.50 (8)	084220
	10.00 R 15	**15 P**	582	TC	510204	15 x 7.50 E	904287
20″	C 20	**20 M**	1157	SC	101153	20 x 7.50 (8)	818874
						20 x 7.50 E	320222
						20 x 8.50 (8)	111005
						20 x 8.50 E	162318
	10.00 R 20	**20 N**	1158	SC	101161	20 x 7.50 (8)	818874
						20 x 7.50 E	320222
	E 20 Pilote	**20 P**	1158	SC	101173	20 x 8.50 (8)	111005
	12.00 R 20	**20 Q**	1158	SC	101192	20 x 8.50 E	162318
	14.00 R 20	**20 Q**	1158	SC	101192	20x10.00 (8)	004489
	16.00 R 20	**20 V**	576	SC	511937	20x10.00 E	662293
20.5″	525/65 R 20.5	**19.5/20.5 UD**	1964	DR	101280	-	-
	24 R 20.5	**20.5 WAMD**	1837 (TRJ650)	SC	101331	-	-
21″	24 R 21	**21 WAM**	1837 (TRJ650)	SC	101333	17-20	551436
24″	12.00 R 24	**24 Q**	582	TC	101196	24/25 x 8.50 (8)	001444
						24/25 x 8.50 E	018130
	14.00 R 24 TG на ободьях DC и SDC	**KLEBER 703**	TR 218A	DR	171114	13-24 DR (8)	102902
	14.00 R 24 TG на ободьях DC и SDC	**24 TD**	577	SC	101244		
24/25″	14.00 R 24 на плоских ободьях	**24/25 T**	752	SC	514503	13-24/25 (8)	551600
	385/95 R 25						
	15.00 R 24						
	13.00 R 25					24/25 x 8.50 (8)	001444
						24/25 x 8.50 E	018130
	14.00 R 25					13-24/25 (8)	551600
	14.00 R 24 на плоских ободьях	**24/25 T AM**	1837 (TRJ650)	SC	101781	13-24/25 S (8)	551601
	15.00 R 24						
	14.00 R 25						
	17.5 R 25					16-24/25 (8)	551608
	16.00 R 24* на ободьях SDC 16.00 R 25	**24/25 V AM**	1837 (TRJ650)	SC	101811	14-24/25 (8)	551604
	20.5 R 25					17-24/25 (8)	551610
	16.00 R 24* на ободьях SDC	**24/25 VD**	577	SC	101299	13-24 DR (8)	102902
25″	15.5 R 25	**25 S AM**	1837 (TRJ650)	SC	101771	15-24/25 (8)	551606
	395/80 R 25						
	18.00 R 25	**25 W AM**	1837 (TRJ650)	SC	101871	16-24/25 (8)	551608
	23.5 R 25					18-24/25 (8)	551612
	21.00 R 25	**25 YB AM**	1837 (TRJ650)	SC	101346	17-24/25 (8)	551610
	26.5 R 25					18-24/25 (8)	551612
	29.5 R 25					19-25 (8)	102610
29″	26.5 R 29	**29 W AM**	1837 (TRJ650)	SC	101823	19-29 (8)	102620
	29.5 R 29 33.25 R 29	**29 YE AM1**	1837 (TRJ650)	SC	101803		
33″	18.00 R 33	**33 VF AM**	1837 (TRJ650)	SC	101321	16-33	551760
	33.5 R 33	**33/35 YE AM**	1837 (TRJ650)	SC	101833	20-33	551770
35″	24.00 R 35	**33/35 YE AM**	1837 (TRJS650)	SC	101833	16-35	551800
	29.5 R 35					20-35	551808
	33.25 R 35						
	37.25 R 35						

(#) DR = прямой вентиль, SC = вентиль с одним изгибом, DC = вентиль с двойным изгибом, TC = вентиль с тройным изгибом, см. раздел «Вентили и сопутствующие аксессуары» на следующих страницах.

КАМЕРЫ И ОБОДНЫЕ ЛЕНТЫ ДЛЯ КРУПНОГАБАРИТНЫХ ШИН MICHELIN

РАСШИФРОВКА МАРКИРОВКИ КАМЕР

Пример 1: **24/25 V AM**

Пример 2: **25 YB AM**

Первые два числа указывают на посадочный диаметр шины, в которую данная камера может быть установлена (в первом примере камера может быть установлена в 24- и 25-дюймовые шины, а во втором примере – только в 25-дюймовые шины). Первая буква обозначает ширину профиля камеры (внутреннюю ширину шины). На данном месте маркировки могут стоять буквы от A до Z, где A – минимальная ширина, а Z – максимальная (в приведенных выше примерах маркировки используются буквы V и Y, то есть камеры предназначены для установки в сравнительно широкие шины).
В некоторых случаях вторая буква предоставляет дополнительную информацию (пример 2). Буквы B, E, F и H указывают промежуточную ширину. Третья и четвертая буквы – это обозначение типа вентиля.
AM обозначает, что камера оснащена американским основанием вентиля R1946 (TRA SP4000) и корпусом вентиля R1837 (TRJ 650). D указывает на то, что вентиль является смещенным. T – это обозначение тракторной камеры, оснащенной водовоздушным вентилем типа TR 218A. Описание вентилей и их оснований представлено на соответствующих страницах.

РАСШИФРОВКА МАРКИРОВКИ ОБОДНЫХ ЛЕНТ

Пример: **14-24/25**

Первое число указывает на общую ширину ободной ленты в разложенном положении, включая высоту кромок (мм или дюймы). В представленном примере ширина ободной ленты составляет 14 дюймов.
Второе число обозначает диаметр обода или посадочный диаметр шины в дюймах, в сочетании с которыми используется данная ободная лента.
Приведенная в качестве примера маркировка говорит о том, что ободная лента предназначена для 24- и 25-дюймовых шин.
Для предоставления вспомогательной информации в маркировку могут включаться дополнительные буквы.
Далее приведены используемые с этой целью буквы и их значения: L – кромки являются скошенными,
B – ободная лента имеет усиленный участок вокруг отверстия для вентиля, S – усиленная ободная лента, D – ободная лента под смещенный вентиль.

КАМЕРЫ И ОБОДНЫЕ ЛЕНТЫ ДЛЯ КРУПНОГАБАРИТНЫХ ШИН MICHELIN

Название	Маркировка	Артикул	CAI	Тип	Примечания
-	OR 6.6 – 21	R 1506	553 213	Уплотнительное кольцо	
HEUPO	OR 2 – 25	R 1438	553 201	Уплотнительное кольцо	для ободьев диаметром 25 дюймов (3-сост.) для монтажа шин 12.00 R 24, 13.00 R 24,14.00 R 24 и 555/70 R 24 на ободья TG и SDC
SULLA	OR 3 – 25	R 1437	553 200	Уплотнительное кольцо	для ободьев диаметром 25 дюймов (5-сост.) и для 3-составных ободьев CR (краны)
SULKY	OR 3 – 29	R 1439	553 202	Уплотнительное кольцо	для ободьев диаметром 29 дюймов
STRIX	OR 3 – 33	R 1440	553 203	Уплотнительное кольцо	для ободьев диаметром 33 дюйма
STRAS	OR 3 – 35	R 1441	553 204	Уплотнительное кольцо	для ободьев диаметром 35 дюймов
FUODI	OR 3 – 39	R 1069	553 206	Уплотнительное кольцо	для ободьев диаметром 39 дюймов
-	OR 3 – 45	R 1580	553 214	Уплотнительное кольцо	для ободьев диаметром 45 дюймов
HEYCO	OR 3 – 49	R 1442	553 205	Уплотнительное кольцо	для ободьев диаметром 49 дюймов
-	OR 4 – 51	R 1479	553 210	Уплотнительное кольцо	для ободьев диаметром 51 дюйм
-	OR 4 – 57	R 1481	553 211	Уплотнительное кольцо	для ободьев диаметром 57 дюймов
-	OR 4 – 63	R 2053	553 056	Уплотнительное кольцо	для ободьев диаметром 63 дюйма

LEMMERZ	-	3886-6	800 098	Угловое уплотнение	для монтажа шин TG на ободья SDC диаметром 24 дюйма
-	B 24/25	R 1528	553 021	Угловое уплотнение	
ICERU	G 25	R 1237	553 012	Угловое уплотнение	для монтажа шин 12.00 R 24 XMINE D2
ICESY	G 29	R 1238	553 013	Угловое уплотнение	
ICITA	G 33	R 1239	553 014	Угловое уплотнение	
ICIVE	G 35	R 1240	553 015	Угловое уплотнение	
ICALY	G 39	R 1233	553 011	Угловое уплотнение	
ICIBI	G 49	R 1241	553 016	Угловое уплотнение	
ICICO	G 51	R 1242	553 017	Угловое уплотнение	

РАСШИФРОВКА МАРКИРОВКИ УПЛОТНЕНИЙ

Уплотнительное кольцо:

Значения составных элементов обозначения уплотнительного кольца:
– OR: сокращение от английского слова «O-Ring» (уплотнительное кольцо)

– Первое число обозначает диаметр уплотнительного кольца:
  – целое число: значение выражено в 1/8 дюйма (3 = 3/8);
  – дробное число: значение выражено в мм (6.6 = 6,6 мм).

– Второе число указывает на номинальный посадочный диаметр в дюймах.

Угловое уплотнение:

Значения составных элементов обозначения углового уплотнения:
– В букве зашифрован профиль уплотнения.

– Число указывает на номинальный диаметр обода в дюймах.

ПРИМЕЧАНИЕ:

ИСПОЛЬЗОВАНИЕ УГЛОВЫХ УПЛОТНЕНИЙ ДОЛЖНО БЫТЬ САНКЦИОНИРОВАНО КОМПАНИЕЙ МИШЛЕН.

ВЕНТИЛИ И СОПУТСТВУЮЩИЕ АКСЕССУАРЫ ДЛЯ КРУПНОГАБАРИТНЫХ ШИН MICHELIN

Необходимо всегда использовать колпачок вентиля, так как он призван поддерживать чистоту механизма и гарантировать герметичность вентиля.

ПРЯМОЙ ВЕНТИЛЬ ДЛЯ ЛЕГКОВОЙ КАМЕРЫ

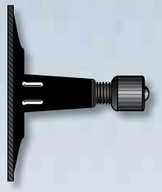

Код компании Мишлен	Код ETRTO	Код вентиля	Диаметр для вентиля в мм
611	V2-01-2	TR 15	16
746	V2-01-1	TR 13	11.5

РАСШИФРОВКА МАРКИРОВКИ ВЕНТИЛЕЙ

Вентиль является круглым в сечении и промаркирован в соответствии со стандартами ETRTO. Маркировка начинается в верхней части вентиля и состоит из следующих элементов:
– НАЗВАНИЕ (или торговая марка) производителя вентиля и его артикул;
– артикул ETRTO.

УСТАНОВКА УНИВЕРСАЛЬНОГО ВЕНТИЛЯ НА КАМЕРУ MICHELIN С ОСНОВАНИЕМ ВЕНТИЛЯ

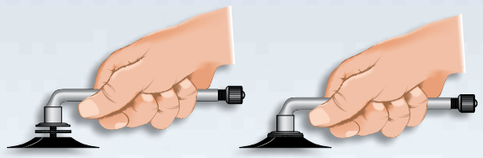

1 – Установить уплотнительное кольцо на вентиль.
Уплотнительное кольцо должно быть чистым и сухим.
2 – Рукой завернуть вентиль до такого положения, чтобы он коснулся уплотнительного кольца.
3 – Довернуть вентиль еще на два оборота.
4 – Для достижения требуемой ориентации вентиля допускается дальнейшая затяжка вентиля.

ВАЖНО: запрещается отворачивать вентиль для его установки в требуемое положение.

Примечание: Не следует затягивать вентиль больше, чем указано выше. Во избежание попадания в механизм вентиля грязи и для обеспечения герметичности заменить колпачок вентиля.

УНИВЕРСАЛЬНЫЙ ПРЯМОЙ ВЕНТИЛЬ ДЛЯ КАМЕРЫ МАЛОТОННАЖНОГО ГРУЗОВИКА

Устанавливается на камеры Michelin при их монтаже на глубокие ободья с углом наклона полки 5° и 15°.

Код компании Мишлен	Маркировка ETRTO	Диаметр для вентиля в мм	A	
			мм	дюймы
1964	/	9,7	40	1,57

УНИВЕРСАЛЬНЫЙ ВЕНТИЛЬ С ОДНИМ ИЗГИБОМ ДЛЯ ГРУЗОВИКОВ

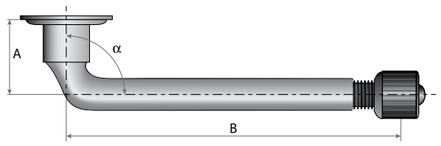

Код компании Мишлен	Маркировка ETRTO	A		B		α°
		мм	дюймы	мм	дюймы	
570	V3-02-2	22,5	0,89	43	1,69	120
576	V3-02-3	33	1,30	44,5	1,75	95
577	V3-02-4	39,5	1,56	44,5	1,75	110
752	V3-02-17	20,5	0,81	156,5	6,16	90
1158	V3-02-14	20,5	0,81	138,5	5,45	94

УНИВЕРСАЛЬНЫЙ ВЕНТИЛЬ С ТРОЙНЫМ ИЗГИБОМ ДЛЯ ГРУЗОВИКОВ

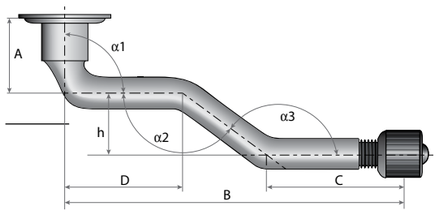

Код компании Мишлен	Маркировка ETRTO	α1°	α2°	α3°
582	V3-06-5	90	139	139

A		B		C		D	
мм	дюймы	мм	дюймы	мм	дюймы	мм	дюймы
20,5	0,81	131	5,16	49	1,93	62,5	2,46

ВЕНТИЛИ И СОПУТСТВУЮЩИЕ АКСЕССУАРЫ ДЛЯ КРУПНОГАБАРИТНЫХ ШИН MICHELIN

ТИПЫ ВЕНТИЛЕЙ ДЛЯ БЕСКАМЕРНЫХ КРУПНОГАБАРИТНЫХ ШИН

ВЕНТИЛЬ ТИПА A1

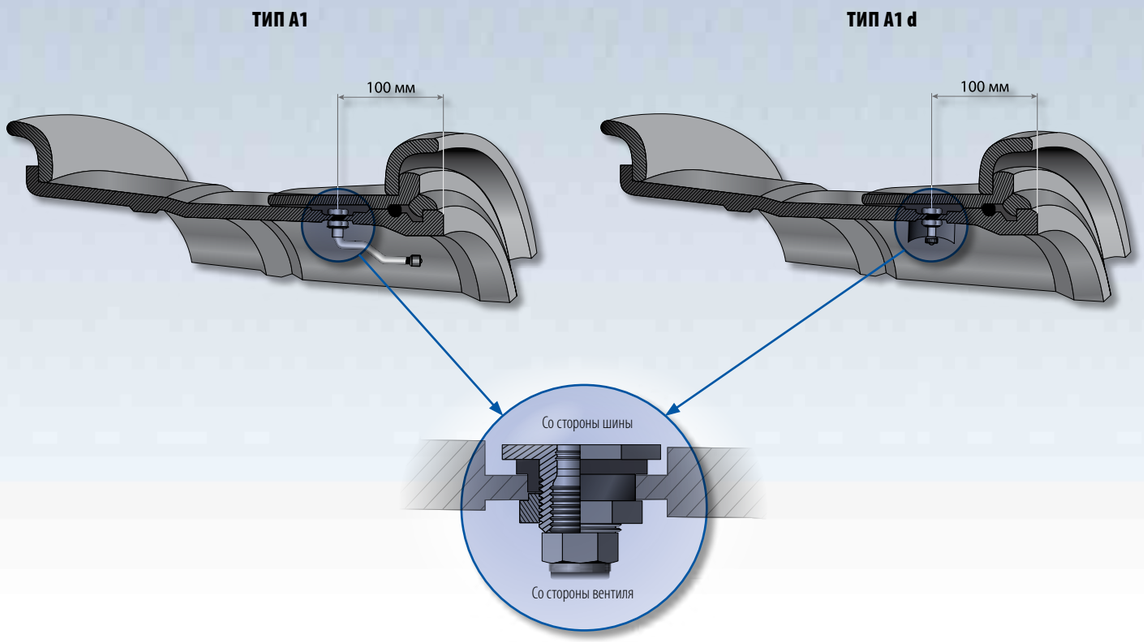

КОМБИНАЦИЯ ВЕНТИЛЕЙ ТИПА A4
Два вентиля ТИПА A1, оба из которых расположены на расстоянии 100 мм от закраины обода, для обеспечения возможности наполнения шины водой.

ВЕНТИЛЬ ТИПА A2

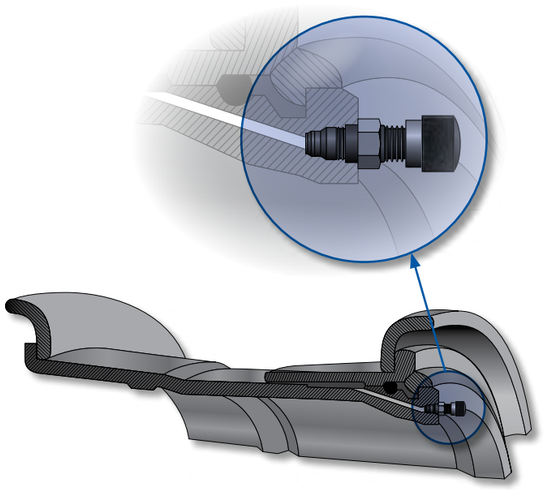

ВЕНТИЛЬ ТИПА A3

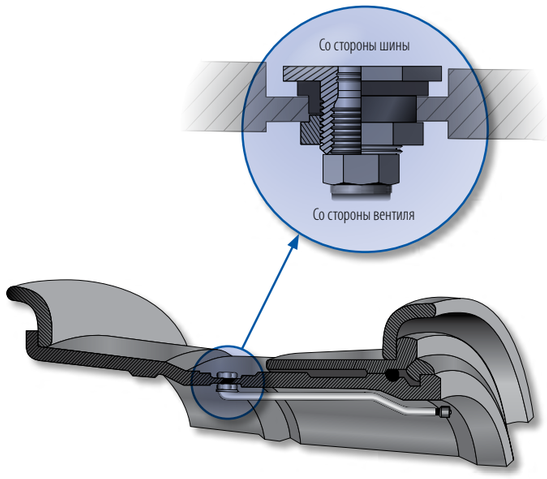

ВЕНТИЛИ И СОПУТСТВУЮЩИЕ АКСЕССУАРЫ ДЛЯ КРУПНОГАБАРИТНЫХ ШИН MICHELIN

ВОДОВОЗДУШНЫЕ ВЕНТИЛИ ДЛЯ БЕСКАМЕРНЫХ ШИН, АМЕРИКАНСКИЙ СТАНДАРТ TRA

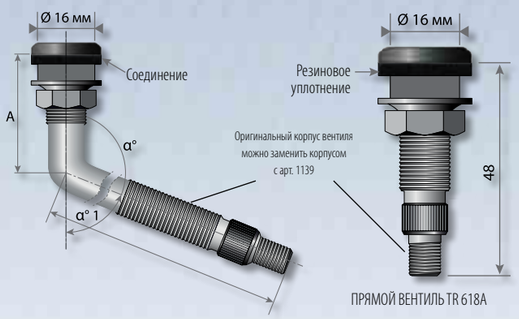

Код TRA	Маркировка ETRTO	A		B		α°
		мм	дюймы	мм	дюймы	
TR 618 A	V5-01-1	47,5	1,87	-		-
TR 621 A	V5-02-1	39	1,54	76	2,99	115°
TR 622 A	V5-02-2	44,5	1,75	117	4.61	90°
TR 623 A	V5-02-3	39	1,54	57	2,24	115°

Вентили под отверстия диаметром 15,7 мм (0,6 дюйма)

ВЕНТИЛЬ ДЛЯ БЕСКАМЕРНОЙ КРУПНОГАБАРИТНОЙ ШИНЫ (АМЕРИКАНСКИЙ СТАНДАРТ TRA)

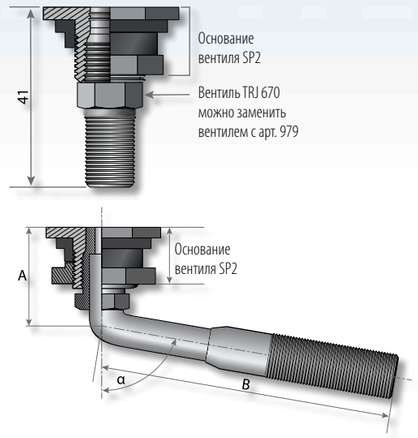

Код компании Мишлен	Код TRA	Маркировка ETRTO	A		B		α°
			мм	дюймы	мм	дюймы	
R 1837	TRJ 650	V5-04-1	27	1,08	79	3,12	100°
	TRJ 651	V5-04-2	32	1,27	119	4,69	90°
	TRJ 652		27	1,08	140	5,5	94°
	TRJ 653		27	1,08	63	2,5	100°
	TRJ 654		27	1,08	79	3,12	120°
	TRJ 655		27	1,08	79	3,12	106°
	TRJ 656		67	2,62	94	3,69	90°
	TRJ 657		27	1,08	102	4	100°
	TRJ 658		27	1,08	140	5,5	100°
	TRJ 659		48	1,89	89	3,5	90°
	TRJ 660		48	1,89	222	8,75	90°
	TRJ 669		27	1,08	64	2,5	90°
R 979	TRJ 670		41	1,63	-	-	-

Вентили, используемые с американским основанием вентиля SP2 [отверстие для вентиля диаметром 20,5 мм (0,8 дюйма)] и камерами AM.

ПРЯМЫЕ ВЕНТИЛИ ДЛЯ БОЛЬШИХ ОТВЕРСТИЙ

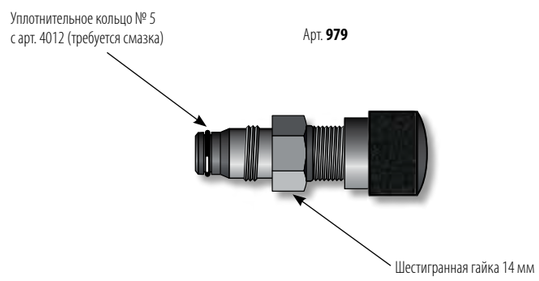

Используются с ободом, имеющим контур **типа A2**, или **основанием SP2 (допускается замена вентилем TRJ 670).**

ВЕНТИЛИ И СОПУТСТВУЮЩИЕ АКСЕССУАРЫ ДЛЯ КРУПНОГАБАРИТНЫХ ШИН MICHELIN

ЦЕЛЬНЫЕ ВЕНТИЛИ (для отверстий диаметром 20,5 мм)

Код TRA	A		B		C		D		H		α°
	мм	дюймы	мм	дюймы	мм	дюймы	мм	дюймы	мм	дюймы	
TRJ 690	16	0,63	119	4,69	32	1,26	27	1,06	14	0,55	28
TRJ 691	16	0,63	84	3,31							18
TRJ 693	16	0,63	127	5,00					25	0,98	

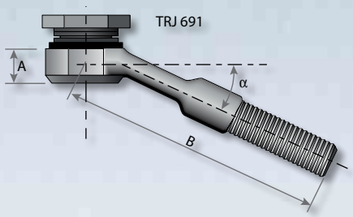

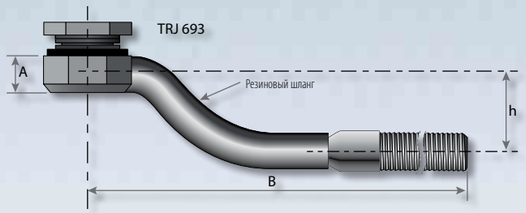

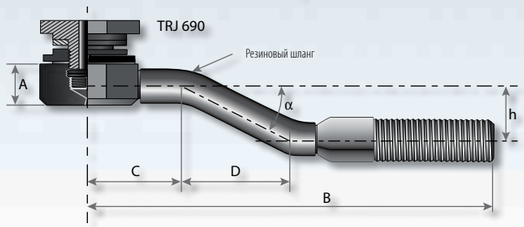

ВОДОВОЗДУШНЫЕ ПРЯМЫЕ РЕЗИНОВЫЕ ВЕНТИЛИ ДЛЯ БЕСКАМЕРНЫХ ШИН

A мм/дюймы		Маркировка
35	1.38	35 GSW 15.7

Вентили под отверстия диаметром 15,7 мм (0,6 дюйма)

Внимание! Запрещается использовать данный вентиль с шиной, давление в которой превышает 4,5 бара.

ОСНОВАНИЕ ВЕНТИЛЯ

ОБЫЧНЫЙ ВЕНТИЛЬ

(устанавливается на камеру)

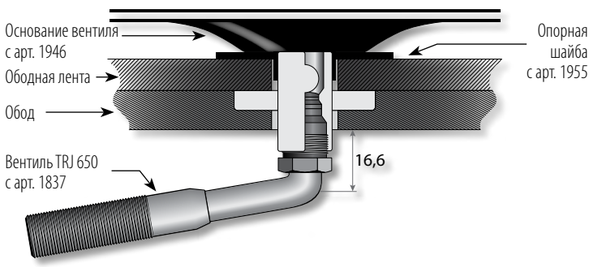

ОСНОВАНИЕ ВОДОВОЗДУШНОГО ВЕНТИЛЯ ДЛЯ СЕЛЬСКОХОЗЯЙСТВЕННЫХ ШИН

Обеспечивает возможность наполнения шины водой.
Вентиль с корпусом с арт. 1139 и пластмассовой гайкой с арт. 1225

Арт. **1224**, код TR 218A

ПОМОЩЬ В ВЫБОРЕ КРУПНОГАБАРИТНЫХ ШИН

ОПРЕДЕЛЕНИЕ ДАВЛЕНИЯ НАКАЧКИ 102

Шины MICHELIN для транспортных машин 102

Шины MICHELIN для автокранов, специальной техники и автомобилей служб экстренного реагирования (гражданского и военного назначения) 103

Шины MICHELIN, используемые в пустынях и похожих условиях 103

Шины для рабочих машин: карьерные погрузчики, занятые на перегрузке, производстве, копании и погрузке в забое) 104

Шины MICHELIN для рабочих машин: бульдозеры 105

Шины MICHELIN для рабочих машин: грейдеры 105

Шины MICHELIN для дорожных катков 106

Шины MICHELIN для дорожно-строительной техники (планировщики, машины для регенерации дорожного покрытия, укладчики) 106

Шины MICHELIN для подземных машин 107

ШИНЫ ДЛЯ ТРАНСПОРТНЫХ МАШИН: РАСЧЕТ ТКВЧ (ТМВЧ) 108–111

КРУПНОГАБАРИТНЫЕ ШИНЫ MICHELIN ДЛЯ СПЕЦИАЛЬНОЙ ТЕХНИКИ 112

КРУПНОГАБАРИТНЫЕ ШИНЫ MICHELIN ДЛЯ ТРАНСПОРТНЫХ МАШИН

ОПРЕДЕЛЕНИЕ ДАВЛЕНИЯ ВОЗДУХА В ШИНЕ

– **Определить** максимальную нагрузку на каждую шину путем взвешивания машины.

Только таким образом можно определить точное давление воздуха в шинах для достижения оптимальных характеристик.

Если взвесить машину не представляется возможным, необходимо определить максимальную нагрузку на шину по осям, для чего следует воспользоваться расчетами или данными производителя техники.

Необходимо иметь в своем распоряжении следующие данные:
– полная разрешенная масса транспортного средства (масса машины с максимально разрешенной загрузкой);
– распределение нагрузки по осям в процентах.

– **Рассчитать** нагрузку на ось, а затем определить нагрузку на шину, для чего разделить нагрузку на ось на количество шин на данной оси.

– **Воспользоваться** «Таблицами нагрузок и давлений» для ТРАНСПОРТНЫХ МАШИН в Справочнике по крупногабаритным шинам.

Данный способ применяется для определения давления воздуха в шинах следующих машин:
Жесткорамные самосвалы
Шарнирно-сочлененные самосвалы
Самосвалы с нижней выгрузкой
Самоходные скреперы
Мини-самосвалы

Жесткорамные самосвалы

Шарнирно-сочлененные самосвалы

Самосвалы с нижней выгрузкой

Самоходные скреперы

Мини-самосвалы

КРУПНОГАБАРИТНЫЕ ШИНЫ MICHELIN ДЛЯ АВТОКРАНОВ, СПЕЦИАЛЬНОЙ ТЕХНИКИ И АВТОМОБИЛЕЙ СЛУЖБ ЭКСТРЕННОГО РЕАГИРОВАНИЯ (ГРАЖДАНСКОГО И ВОЕННОГО НАЗНАЧЕНИЯ)

ОПРЕДЕЛЕНИЕ ДАВЛЕНИЯ ВОЗДУХА В ШИНЕ

– **Определить** максимальную нагрузку на каждую шину путем взвешивания машины;
– путем использования данных производителя техники;
– путем взвешивания машины по осям.

– **Рассчитать** нагрузку на шину (при расчете нагрузки на шину крана необходимо разделить полную массу на количество осей, а полученное значение разделить на количество шин на оси).

– **Воспользоваться** «Таблицами нагрузок и давлений» для КРАНОВ в Справочнике по крупногабаритным шинам.
– При использовании шин на специальной технике обратиться за помощью к представителю компании Мишлен.

КРУПНОГАБАРИТНЫЕ ШИНЫ MICHELIN, ИСПОЛЬЗУЕМЫЕ В ПУСТЫНЯХ И ПОХОЖИХ УСЛОВИЯХ

Данные шины устанавливаются на машины, которые эксплуатируются в особых условиях (например, на песке, в пустынях и пр.).

В зависимости от типа выполняемых работ на машины с данными шинами распространяются два ограничения скорости:
– первое ограничение скорости действует при эксплуатации машины на песке и дороге без твердого покрытия;
– второе, менее жесткое, ограничение действует при эксплуатации машины на дорогах с твердым покрытием без значительных проблем со сцеплением или вероятности повреждения.

ДАВЛЕНИЕ ВОЗДУХА В ШИНАХ

При конкретной нагрузке давление накачки зависит от условий качения
- **Дорога с твердым покрытием**
- **Дорога без твердого покрытия**
- **Песок**

См. таблицу зависимости нагрузки/давления от типа покрытия.

Если изначально задано давление для движения по песку, перед выездом на дорогу с твердым покрытием или без него давление в шинах необходимо отрегулировать в соответствии с новыми условиями движения.

КРУПНОГАБАРИТНЫЕ ШИНЫ MICHELIN ДЛЯ РАБОЧИХ МАШИН: БУЛЬДОЗЕРЫ

1. Базовое давление

Под базовым давлением понимается значение давления, необходимое для выдерживания нагрузки.
Существует два способа определения базового давления накачки шин погрузчика.

1.1 – Взвешивание машины по осям

– **Определить** максимальную нагрузку на каждую шину путем взвешивания машины.
– **Воспользоваться** «Таблицами нагрузок и давлений» для ПОГРУЗЧИКОВ в Справочнике по крупногабаритным шинам.
«Передняя груж.»: нагрузка на переднюю ось в груженном состоянии (полный ковш).
«Задняя порож.»: нагрузка на заднюю ось в порожнем состоянии (пустой ковш).

1.2 – Расчет с использованием данных производителя техники

– **Определить** максимальную нагрузку на шину по данным о нагрузке на оси (при пустом/полном ковше), предоставляемым производителем техники.
– **Воспользоваться** «Таблицами нагрузок и давлений» для ПОГРУЗЧИКОВ в Справочнике по крупногабаритным шинам.
«Передняя груж.»: нагрузка на переднюю ось в груженном состоянии (полный ковш).
«Задняя порож.»: нагрузка на заднюю ось в порожнем состоянии (пустой ковш).

Если данные о нагрузке на оси отсутствуют, давление воздуха в шинах можно примерно определить описанным далее способом. Данный способ применим к погрузчикам, оснащенным шинами размером не более 35/65 R 33.

Передний мост
Когда при проникновении в материал осуществляется загрузка ковша, погрузчик зачастую находится на грани опрокидывания. Именно в этом состоянии передние шины максимально нагружены.
Нагрузка на переднюю ось равна сумме массы машины в порожнем состоянии и опрокидывающей нагрузки (опрокидывающая нагрузка указывается в данных производителя техники).
– **Воспользоваться** «Таблицами нагрузок и давлений» для ПОГРУЗЧИКОВ в Справочнике по крупногабаритным шинам (колонка «Передняя опрокид.» – передняя опрокидывающая нагрузка).

Задняя ось (при пустом ковше)
Рассчитать 60 % от массы машины в порожнем состоянии (чтобы был запас безопасности).
– **Воспользоваться** «Таблицами нагрузок и давлений» для ПОГРУЗЧИКОВ в Справочнике по крупногабаритным шинам.

2. Корректировка базового давления

Для повышения устойчивости можно корректировать давление следующим образом:
Передняя ось – при конкретной нагрузке можно увеличить давление воздуха в шинах на 1 бар по сравнению со значением давления, определенным описанными выше способами.
Задняя ось – рекомендуется использовать значение давления, равное 70 % от рекомендованного давления для шин передней оси. Корректировка давления должна осуществляться в рамках ограничений, приведенных на стр. 24.

Важно:
Во время длительного движения по дорогам общего пользования (доставка, переезд с одного объекта на другой) необходимо принять особые меры предосторожности. Дополнительную информацию можно получить у местного представителя компании Мишлен.

КРУПНОГАБАРИТНЫЕ ШИНЫ MICHELIN ДЛЯ АВТОКРАНОВ, СПЕЦИАЛЬНОЙ ТЕХНИКИ И АВТОМОБИЛЕЙ СЛУЖБ ЭКСТРЕННОГО РЕАГИРОВАНИЯ (ГРАЖДАНСКОГО И ВОЕННОГО НАЗНАЧЕНИЯ)

КАК РАССЧИТАТЬ ДАВЛЕНИЕ ВОЗДУХА В ШИНАХ

В зависимости от типа работ шины бульдозера подвергаются различным видам нагрузки:
– максимальная нагрузка приходится на шины передней оси при загрузке (толкании) скрепера;
– максимальная нагрузка приходится на шины задней оси при работе отвалом или создании насыпей, кавальеров и пр.

С практической точки зрения удобно принимать за максимальную нагрузку на любую из двух осей значение, примерно равное 2/3 массы машины.

– **При помощи указанного способа** определить нагрузку на шину.
– **Воспользоваться** «Таблицами нагрузок и давлений» для ПОГРУЗЧИКОВ в Справочнике по крупногабаритным шинам (колонка «Задняя порож.»).

КРУПНОГАБАРИТНЫЕ ШИНЫ MICHELIN ДЛЯ РАБОЧИХ МАШИН: ГРЕЙДЕРЫ

КАК РАССЧИТАТЬ ДАВЛЕНИЕ ВОЗДУХА В ШИНАХ

В качестве общего правила, давление воздуха в шинах не должно быть ниже 2 бар (29 фунтов на кв. дюйм (psi)).
– **Взвесить машину,** чтобы определить нагрузку на ось, или воспользоваться данными о нагрузке, предоставляемыми производителем техники.
– **Воспользоваться** «Таблицами нагрузок и давлений» для ГРЕЙДЕРОВ.

Для специальных работ (например, создание откосов) давление воздуха в шинах не должно быть ниже 2,5 бара (36 фунтов на кв. дюйм (psi)).

КРУПНОГАБАРИТНЫЕ ШИНЫ MICHELIN ДЛЯ ПОДЗЕМНЫХ МАШИН

ШИНЫ XLC

Выбор шины и рабочего давления зависит от уплотняемого материала, типа выполняемых работ и рабочей скорости.

В этом случае необходимо ознакомиться с Руководствами по эксплуатации, предоставляемыми производителем техники, и воспользоваться «Таблицами нагрузок и давлений» для КАТКОВ в Справочнике по крупногабаритным шинам.

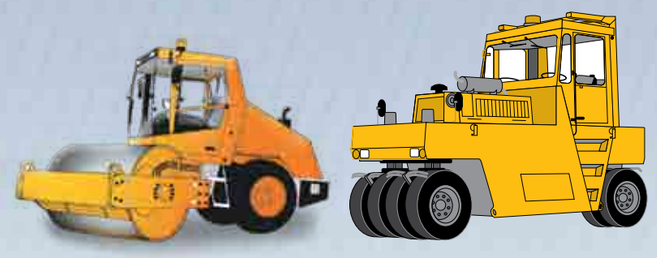

КРУПНОГАБАРИТНЫЕ ШИНЫ MICHELIN ДЛЯ ДОРОЖНО-СТРОИТЕЛЬНОЙ ТЕХНИКИ (ПЛАНИРОВЩИКИ, МАШИНЫ ДЛЯ РЕГЕНЕРАЦИИ ДОРОЖНОГО ПОКРЫТИЯ, УКЛАДЧИКИ)

Для данной техники специальные шины не выпускаются.
Шины подбираются на основании средней скорости конкретных машин и их грузоподъемности.

Все эти машины работают в двух скоростных режимах: транспортном (ходовом) или рабочем.
После определения нагрузки на шину необходимо воспользоваться таблицей нагрузок и давлений, которая лучше всего соответствует скорости, при которой будет эксплуатироваться выбранная шина.

При определении давления воздуха в шинах в двух рассматриваемых случаях преднамеренно выбрано максимальное давление. Данное давление часто характерно для транспортного режима движения машины.

КАК РАССЧИТАТЬ НАГРУЗКУ НА ШИНУ

Если нагрузка на ось неизвестна (данные производителя техники отсутствуют или нет физической возможности взвесить машину), необходимо придерживаться следующих инструкций.

ТРАНСПОРТНЫЙ РЕЖИМ:

Планировщики холодного типа и машины для регенерации дорожного покрытия: нагрузка на ось с пневматическими шинами = 50 % от массы машины.
Укладчики: нагрузка на ось с пневматическими шинами = 80 % от массы машины / количество осей.

ЗАГРУЖЕННЫЙ/РАБОЧИЙ РЕЖИМ:

Планировщики холодного типа и машины для регенерации дорожного покрытия: нагрузка на ось = 50 % от массы машины + масса груза.
Укладчики: нагрузка на ось с пневматическими шинами = 30 % от массы машины + макс. масса груза в бункере / количество осей.

КРУПНОГАБАРИТНЫЕ ШИНЫ MICHELIN ДЛЯ ДОРОЖНЫХ КАТКОВ

КАК РАССЧИТАТЬ ДАВЛЕНИЕ ВОЗДУХА В ШИНАХ

I – ТРАНСПОРТНЫЕ МАШИНЫ

– **Определить** максимальную нагрузку на шину каждой оси (в груженном состоянии)
– путем использования данных производителя техники;
– путем взвешивания машины по колесам (в груженном состоянии).
–**Воспользоваться** «Таблицами нагрузок и давлений» для ПОДЗЕМНЫХ ТРАНСПОРТНЫХ МАШИН.

II – ПОГРУЗЧИКИ

Использовать способы, указанные для карьерных погрузчиков (см. раздел «Крупногабаритные шины MICHELIN для рабочих машин: карьерные погрузчики» на предыдущих страницах).

ШИНЫ ДЛЯ ТРАНСПОРТНЫХ МАШИН: РАСЧЕТ ТКВЧ (ТМВЧ)

ФАКТОРЫ, ПРИНИМАЕМЫЕ ВО ВНИМАНИЕ ПРИ ВЫБОРЕ НАИБОЛЕЕ ПОДХОДЯЩЕЙ ШИНЫ:

Машина
– размеры шины;
– нагрузка на шину (в груженом и порожнем состояниях).

Рабочая площадка
– тип покрытия, состояние и профиль подъездных дорог;
– тип и состояние зон погрузки и выгрузки.

Схема работы машины на площадке
– протяженность маршрута цикла (движение в груженном/порожнем состоянии);
– максимальное количество циклов в рабочее время или за смену;
– длительность рабочего времени или смены.

Возможные трудности
– особенности работы сочетания машины и шин (например, сцепление).

Работа шин
– степень износа шин;
– основные причины прекращения эксплуатации шины;
– проблемы с боковинами или протектором.

Выбор оптимальной шины
Зависит от следующего:

– возможности монтажа, предложенные производителем техники;
– условия обслуживания на рабочей площадке. Необходимо принять во внимание такие факторы, как нагрузка, скорость, покрытие и пр.

Определение ТКВЧ (ТМВЧ):
ТКВЧ (тонно-километров в час) или ТМВЧ (тонно-миль в час) – это показатель производительности шины.
Показатель ТКВЧ (ТМВЧ) зависит от максимально разрешенной внутренней рабочей температуры шины.

1 – ТКВЧ (ТМВЧ) ШИНЫ

Показатель ТКВЧ (ТМВЧ) зависит от конструкции, размера и типа шины.
Значения ТКВЧ (ТМВЧ) указываются вместе с другими характеристиками шин MICHELIN.
Данный показатель представляет произведение средней нагрузки на шину и среднеэксплуатационной скорости при температуре 38 градусов.
ТКВЧ - это показатель производительности шины.
Формула для преобразования ТКВЧ в ТМВЧ: **ТМВЧ = ТКВЧ x 0,685**
При подсчете показателя ТМВЧ используется так называемая короткая тонна (2000 фунтов или 907 кг).

2 – БАЗОВЫЙ ПОКАЗАТЕЛЬ ТКВЧ (ТМВЧ) РАБОЧЕЙ ПЛОЩАДКИ

Данный показатель отражает специфические особенности рабочей площадки и рассчитывается по следующей формуле:
Базовый показатель ТКВЧ (ТМВЧ) рабочей площадки = Qm x Vm, где Qm – средняя нагрузка на шину;
Vm – средняя скорость в рамках рабочего цикла (км/ч или миль/ч).

а) – Средняя нагрузка на шину (Qm)
Средняя нагрузка на шину (Qm): $\mathbf{Qm = \frac{Qc + Qv}{2}}$

где Qc – нагрузка на шину в тоннах (ТКВЧ) или коротких тоннах (ТМВЧ) при груженной машине;
Qv – нагрузка на шину в тоннах (ТКВЧ) или коротких тоннах (ТМВЧ) при порожней машине.

Теоретически значение Qm необходимо определить для каждой шины. Однако на практике может оказаться, что определить нагрузку на каждую конкретную шину не представляется возможным, поэтому делается предположение о том, что на все шины одной оси приходится одинаковая нагрузка. После расчета средней нагрузки на шину передней и задней осей в формулу расчета ТКВЧ (ТМВЧ) подставляется максимальное значение Qm.

В большинстве случаев масса полностью загруженного двухосного самосвала (масса непосредственно машины + масса груза) распределяются следующим образом: 33,3 % на переднюю ось (с одинарной ошиновкой) и 66,7 % на заднюю ось (со сдвоенной ошиновкой). Без груза почти всегда наиболее нагруженной является передняя ось. Таким образом, чаще максимальное значение Qm будет приходится на переднюю ось.

Внимание: убедиться, что нагрузка равномерно распределяется между передней и задней осями.

Само собой разумеется, что анализ рабочей площадки (или, по крайней мере, собранная информация), результаты взвешивания и характеристики машины станут основой для определения и проверки нагрузки на шину.

ШИНЫ ДЛЯ ТРАНСПОРТНЫХ МАШИН: РАСЧЕТ ТКВЧ (ТМВЧ)

б) – Пробег в километрах (или милях) во время базового цикла:
Для расчета этого значения используется следующая формула: $Vm = \frac{L}{H}$

где L – протяженность маршрута цикла в километрах (для расчета ТКВЧ) или милях (для расчета ТМВЧ).
За базовый принимается цикл с максимальной средней скоростью.
H – длительность цикла в часах.

3 – ФАКТИЧЕСКИЙ ПОКАЗАТЕЛЬ ТКВЧ (ТМВЧ) РАБОЧЕЙ ПЛОЩАДКИ

Для расчета базового показателя ТКВЧ (ТМВЧ) рабочей площадки перемножаются значения Qm и Vm.

При расчете фактического показателя ТКВЧ (ТМВЧ) необходимо принять во внимание еще два фактора:
– протяженность маршрутов циклов более 5 км (3 миль);
– температура окружающего воздуха.

а) – Протяженность маршрута цикла – коэффициент К1
При расчете фактического показателя ТКВЧ (ТМВЧ) рабочей площадки к маршрутам циклов, протяженность которых превышает 5 км (3 мили), необходимо применить коэффициент К1, значения которого представлены на следующих страницах.

б) – Температура окружающего воздуха на рабочей площадке (ТА) – коэффициент К2
Стандартной температурой окружающего воздуха является 38 °C (100 °F). При неизменной скорости температура окружающего воздуха выше 38 °C ведет к увеличению фактического показателя ТКВЧ (ТМВЧ) рабочей площадки. И наоборот, когда температура падает ниже 38 °C, фактическое значение ТКВЧ (ТМВЧ) уменьшается.

Коэффициент К2, где Vm – средняя скорость во время базового цикла на рабочей площадке в км/ч для расчета ТКВЧ или миль/ч для расчета ТМВЧ;
ТА – температура окружающего воздуха в °C для расчета ТКВЧ и °F для расчета ТМВЧ;
TR – базовая температура (38 °C для расчета ТКВЧ и 100 °F для расчета ТМВЧ),
применяется к базовому показателю ТКВЧ (ТМВЧ) рабочей площадки.
Расчет зависит от того, превышает ли температура окружающего воздуха на рабочей площадке значение 38 °C (100 °F) или находится ниже этого значения.

Если ТА < 38 °C (100 °F)

$$\mathbf{K2 = \frac{1}{1 - \frac{[0{,}25 \times (TA - TR)]}{Vm}}}$$

(*: использовать 0,086 вместо 0,25 при расчете базового показателя ТМВЧ рабочей площадки)

Если ТА > 38 °C (100 °F)

$$\mathbf{K2 = \frac{1}{1 - \frac{[0{,}40 \times (TA - TR)]}{Vm}}}$$

(*: использовать 0,086 вместо 0,25 при расчете базового показателя ТМВЧ рабочей площадки)

За температуру окружающего воздуха на рабочей площадке (ТА) принимается «максимальная температура в тени» в самый жаркий период.
Если температура (ТА) выше 15 °C (59 °F), необходимо применять коэффициенты К2, представленные на следующих страницах.
Если температура (ТА) ниже 15 °C (59 °F), необходимо применять коэффициенты К2, представленные в выделенных цветом ячейках таблицы на следующих страницах.

Итак, для расчета фактического показателя ТКВЧ (ТМВЧ) рабочей площадки необходимо выполнить следующую последовательность действий:
– рассчитать базовый показатель ТКВЧ (ТМВЧ) рабочей площадки;
– скорректировать протяженность маршрута цикла, превышающего 5 км (3 мили), для чего применить коэффициент К1;
– скорректировать температуру окружающего воздуха, которая не равняется 38 °C (100 °F), для чего применить коэффициент К2.

Фактический показатель ТКВЧ (ТМВЧ) рабочей площадки = базовый показатель ТКВЧ (ТМВЧ) рабочей площадки x К1 x К2.

4 – СРАВНЕНИЕ ПОКАЗАТЕЛЯ ТКВЧ (ТМВЧ) ШИНЫ И ФАКТИЧЕСКОГО ПОКАЗАТЕЛЯ ТКВЧ (ТМВЧ) РАБОЧЕЙ ПЛОЩАДКИ

Исходя из того что рисунок протектора подбирается для соответствия требованиям к сцеплению, защите и скорости, имеется два варианта:

а) показатель ТКВЧ (ТМВЧ) шины превышает фактический показатель ТКВЧ (ТМВЧ) рабочей площадки: шина пригодна для данного применения.

б) показатель ТКВЧ (ТМВЧ) шины меньше фактического показателя ТКВЧ (ТМВЧ) рабочей площадки: шина не пригодна для данного применения.

Для варианта б:
– проверить, можно ли использовать другой тип шины или рисунок протектора;
– узнать, можно ли изменить условия работы (уменьшить нагрузку и (или) снизить скорость, уменьшить количество циклов за аналогичный промежуток времени и пр.).

КРУПНОГАБАРИТНЫЕ ШИНЫ MICHELIN ДЛЯ ТРАНСПОРТНЫХ МАШИН КОЭФФИЦИЕНТ К, ИСПОЛЬЗУЕМЫЙ ДЛЯ РАСЧЕТА ПОКАЗАТЕЛЯ ТКВЧ (ТМВЧ)

Пример расчета показателя ТКВЧ (ТМВЧ) рабочей площадки

Данные для расчета фактического показателя ТКВЧ (ТМВЧ) рабочей площадки, на которой эксплуатируется жесткорамный самосвал с шинами 37.00 R 57:

- подъездные дороги поддерживаются в хорошем состоянии, но имеют абразивное покрытие;
- протяженность маршрута базового цикла: 21 км (12,8 мили);
- длительность цикла: 1 час 15 минут ; H = 1 + (15 / 60) = 1,25 часа;
- температура окружающего воздуха: TA = 42 °C (107,6 °F);
- средняя масса груза: 180 т (198,5 короткой тонны); величина горнодобывающего предприятия;
- нагрузка на переднюю ось (порожнее состояние): 64 т (70,6 кор. т)
- нагрузка на заднюю ось (порожнее состояние): 57 т (62,8 кор. т);
- распределение массы загруженной машины: передняя ось = 33,3 %, задняя ось = 66,7 %;

а) Расчет значения Qm (средняя нагрузка на шину)

	ТКВЧ	(ТМВЧ)
– Полная разрешенная масса транспортного средства	180 + 64 + 57 = 301 т	198,5 + 70,6 + 62,8 = 332 кор. т
– Нагрузка на шину при порожней машине – передняя шина; Qv:	$\frac{64}{2}$ = 32 т	$\frac{70,6}{2}$ = 35 кор. т
– Нагрузка на шину при загруженной машине – передняя шина; Qc: (33,3 % от полной разрешенной массы приходится на переднюю ось).	$\frac{301 \times 33,3}{2 \times 100}$ ~ 50 т	$\frac{332 \times 33,3}{2 \times 100}$ = 55 кор. т
– Средняя нагрузка на шину – передняя шина, Qm:	$\frac{32 + 50}{2}$ = 41 т	$\frac{35 + 55}{2}$ = 45 кор. т
– Нагрузка на шину при порожней машине – задняя шина; Qv:	$\frac{57}{4}$ = 14 т	$\frac{62,8}{4}$ = 15,5 кор. т
– Нагрузка на шину при загруженной машине – задняя шина; Qc: (66,7 % от полной разрешенной массы приходится на заднюю ось).	$\frac{301 \times 66,7}{4 \times 100}$ ~ 50 т	$\frac{332 \times 66,7}{4 \times 100}$ = 55 кор. т
– Средняя нагрузка на шину – задняя шина, Qm:	$\frac{14 + 50}{2}$ = 32 т	$\frac{15,5 + 55}{2}$ = 35 кор. т
Таким образом, в расчете будет использоваться следующее значение Qm:	**41 т**	**45 кор. т**

б) Расчет значения Vm

(пробег за час)

$Vm = \frac{L}{H}$

	$\frac{21}{1,25}$ = **17 км** за один час	$\frac{12,8}{1,25}$ = **10,6 мили** за один час

в) Базовый показатель ТКВЧ (ТМВЧ) рабочей площадки

ТКВЧ (ТМВЧ) = Qm x Vm	41 x 17 = **689**	45 x 10,6 = **465**

г) Расчет коэффициента К1

Если расстояние маршрута цикла превышает 5 км, то оно влияет на фактический показатель ТКВЧ рабочей площадки.
Если расстояние маршрута цикла превышает 5 км (3 мили), то коэффициент К1, соответствующий 21 км (12,8 мили), то есть протяженности маршрута базового цикла, составляет 1,19 (значение представлено на следующей странице) для расчета показателей ТКВЧ и ТМВЧ.

д) Значение коэффициента К2

Если температура окружающего воздуха отличается от 38 °C (100 °F), то она влияет на фактический показатель ТКВЧ рабочей площадки.
Коэффициент К2 (в единицах для расчета ТКВЧ) можно определить по таблице на следующей странице, для чего необходимо выполнить интерполяцию для фактической средней скорости базового цикла и температуры окружающего воздуха. В данном случае для Vm = 17 км/ч (10,6 миль/ч) и TA = 42 °C (107,6 °F) коэффициент К2 равняется 1,105.

Расчет коэффициента К2

В рассматриваемом примере температура окружающего воздуха составляет 42 °C (107,6 °F). Коэффициент К2 рассчитывается следующим образом:
(*: использовать 0,138 вместо 0,4 при расчете ТМВЧ).

$$K2 = \frac{1}{1 - \frac{[0,40^* \times (TA - TR)]}{Vm}} \qquad \frac{1}{1 - \frac{[0,40^* \times (42 - 38)]}{17}} = 1.105 \qquad \frac{1}{1 - \frac{[0,138^* \times (107.6 - 100)]}{10,6}} = 1.114$$

е) Фактический показатель ТКВЧ (ТМВЧ) рабочей площадки

Применение коэффициентов К1 и К2 к базовому показателю ТКВЧ (ТМВЧ) рабочей площадки позволяет рассчитать фактический показатель ТКВЧ (ТМВЧ) рабочей площадки.

689 x 1,19 x 1,105 = **906** 465 x 1,19 x 1,114 = **616**

ж) Сравнение показателя ТКВЧ (ТМВЧ) шины и фактического показателя ТКВЧ (ТМВЧ) рабочей площадки

Шина 37.00 R 57 XDR	Различные значения ТКВЧ:	Различные значения ТМВЧ:
	B4 = 848	B4 = 581
	B = 1018	B = 698
	C4 = 1145	C4 = 784
	C = 1272	C = 871

В рассматриваемом примере шина типа B4 является непригодной. Но шины всех остальных типов можно использовать.
Если подъездные дороги, а также зоны погрузки и выгрузки отличаются абразивным покрытием, выбор следует остановить на шине типа B (см. определения типов на стр. 7).

ШИНЫ ДЛЯ ТРАНСПОРТНЫХ МАШИН: РАСЧЕТ ТКВЧ (ТМВЧ)

Коэффициенты К1

L, км	L, мили	К1	L, км	L, мили	К1	L, км	L, мили	К1	L, км	L, мили	К1	L, км	L, мили	К1
			11	6.8	1,13	**21**	13	1,19	**31**	19,3	1,21	**41**	25,5	1,23
			12	7,4	1,14	**22**	13,7	1,19	**32**	19,9	1,21	**42**	26,1	1,23
			13	8	1,15	**23**	14,3	1,20	**33**	20,5	1,22	**43**	26,7	1,23
			14	8,7	1,16	**24**	14,9	1,20	**34**	21,1	1,22	**44**	27,3	1,23
5	3,1	1,00	**15**	9,3	1,16	**25**	15,5	1,20	**35**	21,7	1,22	**45**	28	1,23
6	3,7	1,04	**16**	9,9	1,17	**26**	16,2	1,20	**36**	22,4	1,22	**46**	28,6	1,23
7	4,3	1,06	**17**	10,6	1,17	**27**	16,8	1,21	**37**	23	1,22	**47**	29,2	1,23
8	5	1,09	**18**	11,2	1,18	**28**	17,4	1,21	**38**	23,6	1,22	**48**	29,8	1,23
9	5,6	1,10	**19**	11,8	1,18	**29**	18	1,21	**39**	24,2	1,22	**49**	30,4	1,23
10	6,2	1,12	**20**	12,4	1,19	**30**	18,6	1,21	**40**	25	1,22	**50**	31	1,23

L – протяженность маршрута цикла в километрах и милях.

Коэффициенты К2

Скорость Км (мили)	Температура окружающего воздуха														
	15 °C	**17,5 °C**	**20 °C**	**22,5 °C**	**25 °C**	**27,5 °C**	**30 °C**	**32,5 °C**	**35 °C**	**37,5 °C**	**40 °C**	**42,5 °C**	**45 °C**	**47,5 °C**	**50 °C**
	59 °F	**63,5 °F**	**68 °F**	**72,5 °F**	**77 °F**	**81,5 °F**	**86 °F**	**90,5 °F**	**95 °F**	**99,5 °F**	**104 °F**	**108,5 °F**	**113 °F**	**117,5 °F**	**122 °F**
10 (6)	0,635	0,661	0,690	0,721	0,755	0,792	0,833	0,879	0,930	0,988	1,087	1,220	1,389	1,613	1,923
12 (7)	0,676	0,701	0,727	0,756	0,787	0,821	0,857	0,897	0,941	0,990	1,071	1,176	1,304	1,463	1,667
14 (9)	0,709	0,732	0,757	0,783	0,812	0,842	0,875	0,911	0,949	0,991	1,061	1,148	1,250	1,373	1,522
16 (10)	0,736	0,757	0,780	0,805	0,831	0,859	0,889	0,921	0,955	0,992	1,053	1,127	1,212	1,311	1,429
18 (11)	0,758	0,778	0,800	0,823	0,847	0,873	0,900	0,929	0,960	0,993	1,047	1,111	1,184	1,268	1,364
20 (12,5)	0,777	0,796	0,816	0,838	0,860	0,884	0,909	0,936	0,964	0,994	1,042	1,099	1,163	1,235	1,316
21 (13)	0,785	0,804	0,824	0,844	0,866	0,889	0,913	0,939	0,966	0,994	1,040	1,094	1,154	1,221	1,296
22 (14)	0,793	0,811	0,830	0,850	0,871	0,893	0,917	0,941	0,967	0,994	1,038	1,089	1,146	1,209	1,279
24 (15)	0,807	0,824	0,842	0,861	0,881	0,901	0,923	0,946	0,970	0,995	1,034	1,081	1,132	1,188	1,250
26 (16)	0,819	0,835	0,852	0,870	0,889	0,908	0,929	0,950	0,972	0,995	1,032	1,074	1,121	1,171	1,226
28 (17)	0,830	0,845	0,862	0,878	0,896	0,914	0,933	0,953	0,974	0,996	1,029	1,069	1,111	1,157	1,207
30 (19)	0,839	0,854	0,870	0,886	0,902	0,920	0,938	0,956	0,976	0,996	1,027	1,064	1,103	1,145	1,190
32 (20)	0,848	0,862	0,877	0,892	0,908	0,924	0,941	0,959	0,977	0,996	1,026	1,060	1,096	1,135	1,176
34 (21)	0,855	0,869	0,883	0,898	0,913	0,928	0,944	0,961	0,978	0,996	1,024	1,056	1,090	1,126	1,164
36 (22)	0,862	0,875	0,889	0,903	0,917	0,932	0,947	0,963	0,980	0,997	1,023	1,053	1,084	1,118	1,154
38 (24)	0,869	0,881	0,894	0,907	0,921	0,935	0,950	0,965	0,981	0,997	1,022	1,050	1,080	1,111	1,145
40 (25)	0,874	0,886	0,899	0,912	0,925	0,938	0,952	0,967	0,982	0,997	1,020	1,047	1,075	1,105	1,136
42 (26)	0,880	0,891	0,903	0,916	0,928	0,941	0,955	0,968	0,982	0,997	1,019	1,045	1,071	1,099	1,129
44 (27)	0,884	0,896	0,907	0,919	0,931	0,944	0,957	0,970	0,983	0,997	1,019	1,043	1,068	1,095	1,122
46 (28)	0,889	0,900	0,911	0,922	0,934	0,946	0,958	0,971	0,984	0,997	1,018	1,041	1,065	1,090	1,117
48 (29)	0,893	0,904	0,914	0,925	0,937	0,948	0,960	0,972	0,985	0,997	1,017	1,039	1,062	1,086	1,111
50 (31)	0,897	0,907	0,917	0,928	0,939	0,950	0,962	0,973	0,985	0,998	1,016	1,037	1,059	1,082	1,106

Vm – пробег в км (милях) **за час.**

Если температура оказывается между двух приведенных в заголовках колонок значений, требуемое значение коэффициента подбирается методом интерполяции.

КРУПНОГАБАРИТНЫЕ ШИНЫ MICHELIN ДЛЯ СПЕЦИАЛЬНОЙ ТЕХНИКИ

1°) Если для конкретной машины и вида применения имеется шина требуемого размера, ее необходимо выбрать в первую очередь (пример: специальные шины предусмотрены для машин, используемых на перевалочных станциях; шины для тяжелых грузовиков можно устанавливать на строительные машины и пр.)

2°) Во всех остальных случаях необходимо обратиться к местному представителю компании Мишлен.